OPTIMUM®
MASCHINEN - GERMANY

Betriebsanleitung

Version 1.0.2

Bohrmaschine

OPTI drill® DH 24FT

Artikel Nr. 3020244

DE

Inhaltsverzeichnis

1 Sicherheit
1.1 Typschild ... 5
1.2 Sicherheitshinweise (Warnhinweise) ... 6
1.2.1 Gefahren-Klassifizierung ... 6
1.2.2 Weitere Piktogramme ... 6
1.3 Bestimmungsgemäße Verwendung ... 7
1.4 Vernünftigerweise vorhersehbare Fehlanwendung ... 8
1.4.1 Vermeidung von Fehlanwendungen ... 8
1.5 Gefahren, die von der Bohrmaschine ausgehen ... 9
1.6 Qualifikation ... 9
1.6.1 Zielgruppe private Nutzer ... 9
1.6.2 Pflichten des Nutzers ... 9
1.6.3 Zusätzliche Anforderungen an die Qualifikation ... 10
1.7 Bedienerpositionen ... 10
1.8 Sicherheitsmaßnahmen während des Betriebs ... 10
1.9 Sicherheitseinrichtungen ... 10
1.10 Sicherheitsüberprüfung ... 11
1.11 NOT-Halt Schalter ... 12
1.11.1 Hauptschalter ... 12
1.11.2 Bohrfutterschutz ... 12
1.12 Körperschutzmittel ... 12
1.13 Sicherheit während des Betriebs ... 13
1.14 Sicherheit bei der Instandhaltung ... 13
1.14.1 Abschalten und Sichern der Bohrmaschine ... 13
1.15 Verwenden von Hebezeugen ... 14
1.15.1 Mechanische Wartungsarbeiten ... 14
1.16 Unfallbericht ... 14
1.17 Elektrik ... 14
1.18 Prüffristen ... 15

2 Technische Daten
2.1 Emissionen ... 16
2.2 Abmessungen DH24FT ... 18

3 Anlieferung, Innerbetrieblicher Transport und Auspacken
3.1 Hinweise zu Transport, Aufstellung und Auspacken ... 19
3.1.1 Allgemeine Gefahren beim innerbetrieblichen Transport ... 19
3.2 Anlieferung ... 20
3.3 Aufstellen und Montieren ... 20
3.3.1 Anforderungen an den Aufstellort ... 20
3.4 Aufstellen ... 20
3.4.1 Befestigen ... 21
3.5 Erste Inbetriebnahme ... 21
3.6 Elektrischer Anschluss ... 22
3.6.1 Warmlaufen der Maschine ... 22

4 Bedienung
4.1 Bedien- und Anzeigeelemente ... 23
4.1.1 Bedienfeld ... 24
4.2 Sicherheit ... 24
4.3 Maschine einschalten ... 25
4.4 Maschine ausschalten ... 25
4.5 Drehzahlveränderung ... 25
4.5.1 Drehzahltabelle ... 25
4.6 Bohrtiefenanschlag ... 26
4.7 Kraft betriebener Pinolenvorschub ... 26
4.8 Ausbau, Einbau von Bohrfuttern und Bohrern ... 26
4.9 Kühlung ... 26
4.10 Vor dem Arbeitsgang ... 27
4.11 Während dem Arbeitsgang ... 27

DH24FT_DEIVZ.fm

5 Instandhaltung
5.1 Sicherheit 28
5.1.1 Vorbereitung 28
5.1.2 Wiederinbetriebnahme 28
5.2 Inspektion und Wartung 28
5.3 Instandsetzung 31
5.3.1 Kundendiensttechniker 31

6 Ersatzteile - Spare parts
6.1 Ersatzteilbestellung - Ordering spare parts 32
6.2 Hotline Ersatzteile - Spare parts Hotline 32
6.3 Service Hotline 32
6.4 Ersatzteilzeichnungen - Spare part drawings 33
6.5 Schaltplan - Wiring diagram 42

7 Störungen

8 Anhang
8.1 Urheberrecht 45
8.2 Terminologie/Glossar 45
8.3 Mangelhaftungsansprüche / Garantie 45
8.4 Entsorgungshinweis / Wiederverwertungsmöglichkeiten: 46
8.4.1 Außer Betrieb nehmen 46
8.4.2 Entsorgung der Neugeräte-Verpackung 46
8.4.3 Entsorgung des Altgerätes 47
8.4.4 Entsorgung der elektrischen und elektronischen Komponenten 47
8.5 Entsorgung über kommunale Sammelstellen 47
8.6 Änderungsinformationen Betriebsanleitung 47
8.7 Produktbeobachtung 48
8.8 Lagerung 48

DH24FT_DEIVZ.fm

Vorwort

Sehr geehrter Kunde,

vielen Dank für den Kauf eines Produktes von OPTIMUM.

OPTIMUM Metallbearbeitungsmaschinen bieten ein Höchstmaß an Qualität, technisch optimale Lösungen und überzeugen durch ein herausragendes Preis-Leistungs-Verhältnis. Ständige Weiterentwicklungen und Produktinnovationen gewähren jederzeit einen aktuellen Stand an Technik und Sicherheit.

Vor Inbetriebnahme lesen Sie bitte diese Bedienungsanleitung gründlich durch und machen Sie sich mit der Maschine vertraut. Stellen Sie auch sicher, dass alle Personen, die diese Maschine bedienen, immer vorher die Bedienungsanleitung gelesen und verstanden haben.
Bewahren Sie diese Bedienungsanleitung sorgfältig im Bereich der Maschine auf.

Informationen

Die Bedienungsanleitung enthält Angaben zur sicherheitsgerechten und sachgemäßen Installation, Bedienung und Wartung der Maschine. Die ständige Beachtung aller in diesem Handbuch enthaltenen Hinweise gewährleistet die Sicherheit von Personen und der Maschine.

Das Handbuch legt den Bestimmungszweck der Maschine fest und enthält alle erforderlichen Informationen zu deren wirtschaftlichen Betrieb sowie deren langer Lebensdauer.

Im Abschnitt Wartung sind alle Wartungsarbeiten und Funktionsprüfungen beschrieben, die vom Benutzer regelmäßig durchgeführt werden müssen.

Die im vorliegenden Handbuch vorhandenen Abbildungen und Informationen können gegebenenfalls vom aktuellen Bauzustand Ihrer Maschine abweichen. Als Hersteller sind wir ständig um eine Verbesserung und Erneuerung der Produkte bemüht, deshalb können Veränderungen vorgenommen werden, ohne dass diese vorher angekündigt werden. Die Abbildungen der Maschine können sich in einigen Details von den Abbildungen in dieser Anleitung unterscheiden, dies hat jedoch keinen Einfluss auf die Bedienbarkeit der Maschine.
Aus den Angaben und Beschreibungen können deshalb keine Ansprüche hergeleitet werden. Änderungen und Irrtümer behalten wir uns vor!

Ihre Anregungen hinsichtlich dieser Betriebsanleitung sind ein wichtiger Beitrag zur Optimierung unserer Arbeit, die wir unseren Kunden bieten. Wenden Sie sich bei Fragen oder im Falle von Verbesserungsvorschlägen an unseren Service.

Sollten Sie nach dem Lesen dieser Betriebsanleitung noch Fragen haben oder können Sie ein Problem nicht mit Hilfe dieser Betriebsanleitung lösen, setzen Sie sich bitte mit Ihrem Fachhändler oder direkt mit OPTIMUM in Verbindung.

Optimum Maschinen Germany GmbH
Dr.- Robert - Pfleger - Str. 26
D-96103 Hallstadt
Fax (+49)0951 / 96555 - 888
Mail: info@optimum-maschinen.de
Internet: www.optimum-maschinen.de

1 Sicherheit

Konventionen der Darstellung

☞	gibt zusätzliche Hinweise
➜	fordert Sie zum Handeln auf
❍	Aufzählungen

Dieser Teil der Betriebsanleitung

- ❍ erklärt Ihnen die Bedeutung und die Verwendung der in dieser Betriebsanleitung verwendeten Warnhinweise,
- ❍ legt die bestimmungsgemäße Verwendung der Bohrmaschine fest,
- ❍ weist Sie auf Gefahren hin, die bei Nichtbeachtung dieser Anleitung für Sie und andere Personen entstehen könnten,
- ❍ informiert Sie darüber, wie Gefahren zu vermeiden sind.

Beachten Sie ergänzend zur Betriebsanleitung

- ❍ die zutreffenden Gesetze und Verordnungen,
- ❍ die gesetzlichen Bestimmungen zur Unfallverhütung,
- ❍ die Verbots-, Warn- und Gebotsschilder sowie die Warnhinweise an der Bohrmaschine.

Bewahren Sie die Dokumentation stets in der Nähe der Bohrmaschine auf.

1.1 Typschild

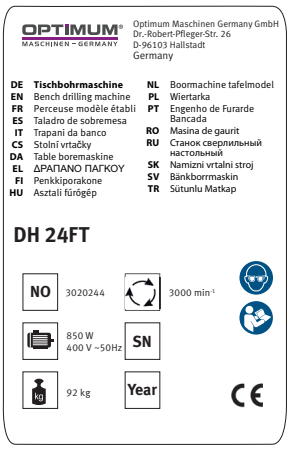

INFORMATION

Können Sie Probleme nicht mit Hilfe dieser Betriebsanleitung lösen, fragen Sie an bei:

Optimum Maschinen Germany GmbH
Ar. Robert-Pfleger-Str. 26

D-96103 Hallstadt

E-Mail: info@optimum-maschinen.de

1.2 Sicherheitshinweise (Warnhinweise)

1.2.1 Gefahren-Klassifizierung

Wir teilen die Sicherheitshinweise in verschiedene Stufen ein. Die unten stehende Tabelle gibt Ihnen eine Übersicht über die Zuordnung von Symbolen (Piktogrammen) und Signalwörtern zu der konkreten Gefahr und den (möglichen) Folgen.

Piktogramm	Signalwort	Definition/Folgen
	GEFAHR!	Unmittelbare Gefährlichkeit, die zu einer ernsten Verletzung von Personen oder zum Tode führen wird.
	WARNUNG!	Risiko: eine Gefährlichkeit könnte zu einer ernsten Verletzung von Personen oder zum Tode führen.
	VORSICHT!	Gefährlichkeit oder unsichere Verfahrensweise, die zu einer Verletzung von Personen oder einem Eigentumsschaden führen könnte.
	ACHTUNG!	Situation, die zu einer Beschädigung der Bohrmaschine und des Produkts sowie zu sonstigen Schäden führen könnte. Kein Verletzungsrisiko für Personen.
	Information	Anwendungstipps und andere wichtige/nützliche Informationen und Hinweise. Keine gefährlichen oder schadenbringenden Folgen für Personen oder Sachen.

Wir ersetzen bei konkreten Gefahren das Piktogramm

allgemeine Gefahr

durch eine Warnung vor

Handverletzungen,

gefährlicher elektrischer Spannung,

oder

rotierenden Teilen.

1.2.2 Weitere Piktogramme

Warnung Rutschgefahr!

Warnung Stolpergefahr!

Warnung heiße Oberfläche!

Warnung biologische Gefährdung!

DH24FT_DE_1.fm

Warnung vor automatischem Anlauf!

Warnung Kippgefahr!

Warnung schwebende Lasten!

Vorsicht, Gefahr durch explosionsgefährliche Stoffe!

Einschalten verboten!

Auf die Maschine steigen verboten!

Vor Inbetriebnahme Betriebsanleitung lesen!

Netzstecker ziehen!

Schutzbrille tragen!

Schutzhandschuhe tragen!

Sicherheitsschuhe tragen!

Schutzanzug tragen!

Gehörschutz tragen!

Nur im Stillstand schalten!

Achten Sie auf den Schutz der Umwelt!

Adresse des Ansprechpartners

1.3 Bestimmungsgemäße Verwendung

WARNUNG!

Bei nicht bestimmungsgemäßer Verwendung der Bohrmaschine

- **entstehen Gefahren für das Personal,**
- **werden die Maschine und weitere Sachwerte des Betreibers gefährdet,**

kann die Funktion der Bohrmaschine beeinträchtigt sein.

Die Bohrmaschine ist für den Einsatz in nicht explosionsgefährteter Umgebung konstruiert und gebaut. Die Bohrmaschine ist für das Herstellen von Löchern in kaltes Metall oder anderen nicht gesundheitsgefährlichen, oder nicht brennbaren Werkstoffen durch Verwendung eines rotierenden, spanenden Werkzeuges mit mehreren Spannuten konstruiert und gebaut.

Wird die Bohrmaschine anders als oben angeführt eingesetzt, ohne Genehmigung der Firma Optimum Maschinen Germany GmbH verändert, wird die Bohrmaschine nicht mehr bestimmungsgemäß eingesetzt.

Wir übernehmen keine Haftung für Schäden aufgrund einer nicht bestimmungsgemäßen Verwendung.

Wir weisen ausdrücklich darauf hin, dass durch nicht von der Firma Optimum Maschinen Germany GmbH genehmigte konstruktive, technische oder verfahrenstechnische Änderungen auch die Garantie erlischt.

Teil der bestimmungsgemäßen Verwendung ist, dass Sie

- die Grenzen der Bohrmaschine einhalten,
- die Betriebsanleitung beachten,
- die Inspektions- und Wartungsanweisungen einhalten.

☞ „Technische Daten“ auf Seite 16

WARNUNG!

Schwerste Verletzungen.

Umbauten und Veränderungen der Betriebswerte der Bohrmaschine sind verboten! Sie gefährden Menschen und können zur Beschädigung der Bohrmaschine führen.

1.4 Vernünftigerweise vorhersehbare Fehlanwendung

Eine andere als die unter der „Bestimmungsgemäße Verwendung“ festgelegte oder über diese hinausgehende Benutzung gilt als nicht bestimmungsgemäß und ist verboten.

Jede andere Verwendung Bedarf einer Rücksprache mit dem Hersteller.

Mit der Bohrmaschine darf ausschließlich nur mit metallischen, kalten und nicht brennbaren Werkstoffen gearbeitet werden.

Um Fehlgebrauch zu vermeiden, muss die Betriebsanleitung vor Erstinbetriebnahme gelesen und verstanden werden.

Das Bedienpersonal muss qualifiziert sein.

1.4.1 Vermeidung von Fehlanwendungen

- ➜ Einsatz von geeigneten Bearbeitungswerkzeugen.
- ➜ Anpassung von Drehzahleinstellung und Vorschub auf den Werkstoff und das Werkstück.
- ➜ Werkstück fest und vibrationsfrei einspannen.

ACHTUNG!

Das Werkstück muss immer in einem Maschinenschraubstock, Backenfutter oder mit anderen geeigneten Spannwerkzeugen wie z.B. Spannpratzen befestigt werden.

WARNUNG!

Verletzung durch wegschleudernde Werkstücke.

Spannen Sie das Werkstück in den Maschinenschraubstock. Vergewissern Sie sich, dass das Werkstück fest in dem Maschinenschraubstock und der Maschinenschraubstock fest auf den Maschinentisch gespannt ist.

- ➜ Einsatz von Kühl- und Schmiermittel zur Steigerung der Standzeit am Werkzeug und Verbesserung der Oberflächenqualität.
- ➜ Spannen der Bearbeitungswerkzeuge und Werkstücke auf sauberen Spannflächen.
- ➜ Maschine ausreichend abschmieren.
- ➜ Lagerspiel und Führungen richtig einstellen.

Es wird empfohlen:

- ➜ Bohrer so einzusetzen, dass sich dieser genau zwischen den drei Spannbacken des Schnellspannfutters befindet.

Beim Bohren ist darauf zu achten, dass

- ➜ je nach Durchmesser des Bohrers, muss die passende Drehzahl eingestellt sein,
- ➜ der Andruck nur so stark sein darf, dass der Bohrer unbelastet schneiden kann,
- ➜ bei zu starkem Andruck sich ein frühzeitiger Bohrerverschleiß ggf. sogar ein Bohrerbruch oder Einklemmen in der Bohrung einstellt. Sollte ein Einklemmen vorkommen, sofort den Hauptantriebsmotor durch Betätigen des NOT-Halt Schalter stillsetzen,
- ➜ bei harten Werkstoffen, z.B. Stahl, handelsübliches Kühl-/ Schmiermittel verwendet werden muss,
- ➜ grundsätzlich immer den Bohrer bei sich drehender Spindel aus dem Werkstück herauszufahren ist.

1.5 Gefahren, die von der Bohrmaschine ausgehen

Die Bohrmaschine entspricht dem Stand der Technik.

Dennoch bleibt noch ein Restrisiko bestehen, denn die Bohrmaschine arbeitet mit

- hohen Drehzahlen,
- rotierenden Teilen,
- elektrischen Spannungen und Strömen.

Das Risiko für die Gesundheit von Personen durch diese Gefährdungen haben wir konstruktiv und durch Sicherheitstechnik minimiert.

Bei Bedienung und Instandhaltung der Bohrmaschine durch nicht ausreichend qualifiziertes Personal können durch falsche Bedienung oder unsachgemäße Instandhaltung Gefahren von der Bohrmaschine ausgehen.

INFORMATION

Alle Personen, die mit der Montage, Inbetriebnahme, Bedienung und Instandhaltung zu tun haben, müssen

- die erforderliche Qualifikation besitzen,
- diese Betriebsanleitung genau beachten.

Bei nicht bestimmungsgemäßer Verwendung

- können Gefahren für das Personal entstehen,
- können die Maschine und weitere Sachwerte gefährdet werden,
- kann die Funktion der Bohrmaschine beeinträchtigt sein.

Schalten Sie die Bohrmaschine immer ab, wenn Sie Reinigungs- und Instandhaltungsarbeiten vornehmen, oder nicht mehr daran gearbeitet wird.

WARNUNG!

Die Bohrmaschine darf nur mit funktionierenden Sicherheitseinrichtungen betrieben werden.

Schalten Sie die Bohrmaschine sofort ab, wenn Sie feststellen, dass eine Sicherheitseinrichtung fehlerhaft oder demontiert ist!

Alle betreiberseitigen Zusatzanlagen müssen mit den vorgeschriebenen Sicherheitseinrichtungen ausgerüstet sein. Sie als Betreiber sind dafür verantwortlich!

☞ **„Sicherheitseinrichtungen“ auf Seite 10**

1.6 Qualifikation

1.6.1 Zielgruppe private Nutzer

Die Maschine findet Verwendung im privaten Bereich. Die Verständnisfähigkeit von Personen im privaten Bereich mit der Ausbildung in einem Metallberuf wurde in dieser Betriebsanleitung berücksichtigt. Eine Ausbildung oder weitergehende Schulung in einem Metallberuf ist eine Voraussetzung zur sicheren Bedienung der Maschine. Es ist unerlässlich das der private Nutzer sich der Gefahren im Umgang mit dieser Maschine bewusst wird. Wir empfehlen eine Schulung im Umgang mit Bohrmaschinen zu besuchen. Eine solche Schulung kann Ihr Fachhändler anbieten. Diese Kurse werden auch an Volkshochschulen in Deutschland angeboten.

1.6.2 Pflichten des Nutzers

Der Nutzer muss

- die Betriebsanleitung gelesen und verstanden haben,
- mit allen Sicherheitseinrichtungen und Sicherheitsvorschriften vertraut sein,
- die Bohrmaschine bedienen können.

1.6.3 Zusätzliche Anforderungen an die Qualifikation

Für Arbeiten an elektrischen Bauteilen oder Betriebsmitteln gelten zusätzliche Anforderungen:

- Nur eine Elektrofachkraft oder Leitung und Aufsicht durch eine Elektrofachkraft.

Vor der Durchführung von Arbeiten an elektrischen Bauteilen oder Betriebsmitteln sind folgende Maßnahmen in der angegebenen Reihenfolge durchzuführen.

➜ Allpolig abschalten.
➜ gegen Wiedereinschalten sichern,
➜ Spannungsfreiheit prüfen.

1.7 Bedienerpositionen

Die Bedienerposition befindet sich vor der Bohrmaschine.

1.8 Sicherheitsmaßnahmen während des Betriebs

VORSICHT!

Gefahr durch das Einatmen gesundheitsgefährdender Stäube und Nebel.

Abhängig von den zu bearbeitenden Werkstoffen und den dabei eingesetzten Hilfsmitteln, können Stäube und Nebel entstehen, die ihre Gesundheit gefährden.

Sorgen Sie dafür, dass die entstehenden, gesundheitsgefährdenden Stäube und Nebel sicher am Entstehungsort abgesaugt und aus dem Arbeitsbereich weggeleitet oder gefiltert werden. Verwenden Sie dazu eine geeignete Absauganlage.

VORSICHT!

Gefahr von Bränden und Explosionen durch den Einsatz von entzündlichen Werkstoffen oder Kühl-Schmiermitteln.

Vor der Bearbeitung von entzündlichen Werkstoffen (z.B. Aluminium, Magnesium) oder dem Verwenden von brennbaren Hilfsstoffen (z.B. Spiritus) müssen Sie zusätzliche Vorsichtsmaßnahmen treffen, um eine Gesundheitsgefährdung sicher abzuwenden.

1.9 Sicherheitseinrichtungen

Betreiben Sie die Bohrmaschine nur mit ordnungsgemäß funktionierenden Sicherheitseinrichtungen.

Setzen Sie die Bohrmaschine sofort still, wenn eine Sicherheitseinrichtung fehlerhaft ist oder unwirksam wird.

Sie sind dafür verantwortlich!

Nach dem Ansprechen oder dem Defekte einer Sicherheitseinrichtung dürfen Sie die Bohrmaschine erst dann wieder benutzen, wenn Sie

- die Ursache der Störung beseitigt haben,
- sich überzeugt haben, dass dadurch keine Gefahr für Personen oder Sachen entsteht.

WARNUNG!

Wenn Sie eine Sicherheitseinrichtung überbrücken, entfernen oder auf andere Art außer Funktion setzen, gefährden Sie sich und andere an der Bohrmaschine arbeitende Menschen. Mögliche Folgen sind

- **Verletzungen durch weggeschleuderte Werkstücke oder Werkstückteile,**
- **das Berühren von rotierenden Teilen,**
- **ein tödlicher Stromschlag,**

Die Bohrmaschine hat folgende Sicherheitseinrichtungen:

- einen NOT-Halt Schalter,
- einen Bohrtisch mit T-Nuten zur Befestigung des Werkstücks oder eines Schraubstocks,

- einen Bohrfutterschutz, um das Eingreifen in das rotierende Werkzeug zu verhindern.

INFORMATION

Die Bohrmaschine lässt sich nur einschalten, wenn der Bohrfutterschutz geschlossen ist.

WARNUNG!

Die zur Verfügung gestellten und mit der Maschine ausgelieferten, trennenden Schutzeinrichtungen sind dazu bestimmt, die Risiken des Herausschleuderns von Werkstücken und den Bruchstücken von Werkzeug oder Werkstück herabzusetzen, jedoch nicht, diese vollständig zu beseitigen. Arbeiten Sie stets umsichtig und beachten Sie die Grenzwerte ihres Zerspanungsprozesses.

1.10 Sicherheitsüberprüfung

Überprüfen Sie die Bohrmaschine vor jedem Neu-einschalten oder mindestens einmal pro Schicht. Melden Sie Schäden oder Mängel und Veränderungen im Betriebsverhalten sofort der verantwortlichen Führungskraft.

Überprüfen Sie alle Sicherheitseinrichtungen

- zu Beginn jeder Schicht (bei unterbrochenem Betrieb),
- einmal wöchentlich (bei durchgehendem Betrieb),
- nach jeder Wartung und Instandsetzung.

Überprüfen Sie, ob die Verbots-, Warn- und Hinweisschilder sowie die Markierungen auf der Bohrmaschine

- lesbar sind (evtl. reinigen),
- vollständig sind (ggf. ersetzen).

INFORMATION

Benutzen Sie die nachfolgende Übersicht, um die Prüfungen zu organisieren.

Allgemeine Überprüfung		
Einrichtung	**Prüfung**	**OK**
Schutzabdeckungen	Montiert, fest verschraubt und nicht beschädigt	
Schilder, Markierungen	Installiert und lesbar	
Datum:	**Prüfer (Unterschrift):**	

Funktionsprüfung		
Einrichtung	**Prüfung**	**OK**
NOT-Halt Schlagschalter	Nach dem Betätigen des NOT-Halt Schlagschalters muss die Bohrmaschine abschalten.	
Bohrfutterschutz	Die Bohrmaschine darf erst einschalten, wenn der Bohrfutterschutz geschlossen ist. Der Bohrfutterschutz muss beim Öffnen während des Betriebs den Motor abschalten.	
Datum:	**Prüfer (Unterschrift):**	

1.11 NOT-Halt Schalter

ACHTUNG!

Auch nach dem Betätigen des NOT-Halt Schalters dreht die Bohrspindel, abhängig von der eingestellten Drehzahl, noch einige Sekunden weiter.

1.11.1 Hauptschalter

WARNUNG!

Gefährliche Spannung auch bei ausgeschaltetem Hauptschalter.

An den mit dem nebenstehenden Piktogramm gekennzeichneten Stellen kann auch bei ausgeschaltetem Hauptschalter Spannung anliegen.

Der abschließbare Hauptschalter kann in Stellung „0“ durch ein Vorhängeschloss gegen versehentliches oder unbefugtes Einschalten gesichert werden.

Bei ausgeschaltetem Hauptschalter ist die Stromzufuhr unterbrochen.

Abb. 1-1: Hauptschalter

1.11.2 Bohrfutterschutz

Stellen Sie die richtige Höhe der Schutzeinrichtung vor Arbeitsbeginn ein.
Lösen Sie hierzu die Klemmschrauben, stellen Sie die erforderliche Höhe ein und drehen Sie die Klemmschrauben wieder fest.

In der Halterung des Spindelschutzes ist ein Schalter integriert, der die geschlossene Stellung überwacht.

INFORMATION

Solange der Bohrfutterschutz nicht geschlossen ist, lässt sich die Maschine nicht starten.

1.12 Körperschutzmittel

Bei bestimmten Arbeiten benötigen Sie Körperschutzmittel als Schutzausrüstung. Diese sind:

- Schutzhelm,
- Schutzbrille oder Gesichtsschutz,
- Schutzhandschuhe,
- Sicherheitsschuhe mit Stahlkappen,
- Gehörschutz.

Überzeugen Sie sich vor Arbeitsbeginn davon, dass die vorgeschriebene Ausrüstung am Arbeitsplatz verfügbar ist.

VORSICHT!

Verunreinigte, unter Umständen kontaminierte Körperschutzmittel können Erkrankungen auslösen.

Reinigen Sie Ihre Körperschutzmittel

- **nach jeder Verwendung,**
- **regelmäßig einmal wöchentlich.**

Körperschutzmittel für spezielle Arbeiten

Schützen Sie Ihr Gesicht und Ihre Augen. Tragen Sie bei allen Arbeiten, bei denen Ihr Gesicht und die Augen gefährdet sind, einen Helm mit Gesichtsschutz.

Verwenden Sie Schutzhandschuhe, wenn Sie scharfkantige Teile in die Hand nehmen.

Tragen Sie Sicherheitsschuhe, wenn Sie schwere Teile an-, abbauen oder transportieren.

1.13 Sicherheit während des Betriebs

Auf konkrete Gefahren bei Arbeiten mit und an der Bohrmaschine weisen wir Sie bei der Beschreibung dieser Arbeiten hin.

WARNUNG!

Vor dem Einschalten der Bohrmaschine überzeugen Sie sich davon, dass dadurch

- **keine Gefahr für Personen entsteht,**
- **keine Sachen beschädigt werden.**

Unterlassen Sie jede sicherheitsbedenkliche Arbeitsweise:

- Stellen Sie sicher, dass durch Ihre Arbeit niemand gefährdet wird.
- Halten Sie bei Montage, Bedienung, Wartung und Instandsetzung die Anweisungen dieser Betriebsanleitung unbedingt ein.
- Arbeiten Sie nicht an der Bohrmaschine, wenn Ihre Konzentrationsfähigkeit aus irgend einem Grunde – wie z.B. dem Einfluss von Medikamenten – gemindert ist.
- Beachten Sie die Unfallverhütungsvorschriften der für Ihre Firma zuständigen Berufsgenossenschaft oder anderer Aufsichtsbehörden.
- Melden Sie dem Aufsichtsführenden alle Gefährdungen oder Fehler.
- Bleiben Sie an der Bohrmaschine bis ein vollständiger Stillstand von Bewegungen erfolgt ist.
- Benutzen Sie die vorgeschriebenen Körperschutzmittel. Tragen Sie eng anliegende Kleidung und gegebenenfalls ein Haarnetz.
- Verwenden Sie beim Bohren keine Schutzhandschuhe.

1.14 Sicherheit bei der Instandhaltung

Informieren Sie das Bedienpersonal rechtzeitig über Wartungs- und Reparaturarbeiten.

Melden Sie alle sicherheitsrelevanten Änderungen der Bohrmaschine oder ihres Betriebsverhaltens. Dokumentieren Sie alle Änderungen, lassen Sie die Betriebsanleitung aktualisieren und unterweisen Sie das Bedienpersonal.

1.14.1 Abschalten und Sichern der Bohrmaschine

Schalten Sie die Bohrmaschine am Hauptschalter aus, und sichern Sie den Hauptschalter mit einem Schloss gegen unbefugtes oder versehentliches Einschalten.

Alle Maschinenteile sowie sämtliche gefahrbringende Spannungen sind abgeschaltet. Ausgenommen sind nur die Stellen, die mit nebenstehendem Piktogramm gekennzeichnet sind.

1.15 Verwenden von Hebezeugen

WARNUNG!

Schwerste bis tödliche Verletzungen durch beschädigte oder nicht ausreichend tragfähige Hebezeuge und Lastanschlagmittel, die unter Last reißen.

Prüfen Sie Hebezeuge und Lastanschlagmittel auf

- **ausreichende Tragfähigkeit,**
- **einwandfreien Zustand.**

Beachten Sie die Unfallverhütungsvorschriften der für Ihre Firma zuständigen Berufsgenossenschaft oder anderer Aufsichtsbehörden.

Befestigen Sie die Lasten sorgfältig. Treten Sie nie unter schwebende Lasten!

1.15.1 Mechanische Wartungsarbeiten

Installieren Sie nach Ihrer Arbeit alle für die Instandhaltungsarbeiten entfernten Schutz- und Sicherheitseinrichtungen wie:

- Abdeckungen,
- Sicherheitshinweise und Warnschilder,
- Erdungskabel.

Überprüfen Sie nach dem Wiedereinbau deren Funktion!

1.16 Unfallbericht

Informieren Sie Vorgesetzte und die Firma Optimum Maschinen Germany GmbH sofort über Unfälle, mögliche Gefahrenquellen und „Beinahe“-Unfälle.

„Beinahe“-Unfälle können viele Ursachen haben.

Je schneller sie berichtet werden, desto schneller können die Ursachen behoben werden.

1.17 Elektrik

INFORMATION

Lassen Sie die elektrische Maschine/Ausrüstung regelmäßig überprüfen. Lassen Sie alle Mängel wie lose Verbindungen, beschädigte Kabel usw. sofort beseitigen.

Für Handwerk und Industrie

Lassen Sie die elektrische Maschine/Ausrüstung regelmäßig überprüfen. Lassen Sie alle Mängel wie lose Verbindungen, beschädigte Kabel usw. sofort beseitigen.

Eine zweite Person muss bei Arbeiten an spannungsführenden Teilen anwesend sein und im Notfall die Spannung abschalten. Schalten Sie bei Störungen in der elektrischen Versorgung die Maschine sofort ab!

Beachten Sie die erforderlichen Prüfintervalle nach Betriebssicherheitsverordnung, Betriebsmittelprüfung.

Der Betreiber der Maschine hat dafür zu sorgen, dass die elektrischen Anlagen und Betriebsmittel auf ihren ordnungsgemäßen Zustand geprüft werden und zwar,

- vor der ersten Inbetriebnahme und nach einer Änderung oder Instandsetzung vor der Wiederinbetriebnahme durch eine Elektrofachkraft oder unter Leitung und Aufsicht einer Elektrofachkraft
- und in bestimmten Zeitabständen.

Die Fristen sind so zu bemessen, dass entstehende Mängel, mit denen gerechnet werden muss, rechtzeitig festgestellt werden.

Bei der Prüfung sind die sich hierauf beziehenden elektrotechnischen Regeln zu beachten.

Die Prüfung vor der ersten Inbetriebnahme ist nicht erforderlich, wenn dem Betreiber vom Hersteller oder Errichter bestätigt wird, dass die elektrischen Anlagen und Betriebsmittel den Bestimmungen der Unfallverhütungsvorschrift entsprechend beschaffen sind, siehe Konformitätserklärung.

Ortsfeste elektrische Anlagen und Betriebsmittel gelten als ständig überwacht, wenn sie kontinuierlich von Elektrofachkräften instand gehalten und durch messtechnische Maßnahmen im Rahmen des Betreibens (z. B. Überwachen des Isolationswiderstandes) geprüft werden.

1.18 Prüffristen

Für Handwerk und Industrie

Legen Sie die Prüffristen der Maschine nach § 3 Betriebssicherheitsverordnung fest, Dokumentieren sie diese und führen Sie eine betriebliche Gefahrenanalyse nach § 6 Arbeitsschutzgesetz durch. Verwenden Sie auch die unter Instandhaltung angegebenen Prüfintervalle als Anhaltswert.

2 Technische Daten

Die folgenden Daten sind Maß- und Gewichtsangaben und die vom Hersteller genehmigten Maschinendaten.

Elektrischer Anschluss	**DH24FT**
Anschluss	400V ~50 Hz (~60 Hz) 850 W
Bohrleistung	
Bohrleistung in Stahl [mm]	24
Dauer - Bohrleistung in Stahl [mm]	20
Ausladung [mm]	164
Pinolenhub [mm]	85
Pinolenvorschub [mm/U]	0,05
max. Ø Bohrer für Pinolenvorschub	18
Spindelaufnahme	
Spindelaufnahme	MK 2
Bohrtisch	
Tischgröße [mm]	☞ „Abmessungen DH24FT“ auf Seite 18
T-Nutengröße [mm]	
maximaler Abstand [mm] Spindel - Fuß	
Platzbedarf	
Höhe [mm]	☞ „Abmessungen DH24FT“ auf Seite 18
Tiefe [mm]	
Breite [mm]	
Gewicht netto [kg]	96
Drehzahlen	
Spindeldrehzahlen [min^{-1}]	☞ „Drehzahltabelle“ auf Seite 25
Umgebungsbedingungen	
Temperatur	5 - 35 °C
Bel. Luftfeuchtigkeit	25 - 80%
Betriebsmittel	
Zahnstange	handelsübliches Schmierfett
Bohrsäule	säurefreies Schmieröl, z.B. Maschinenöl, Motoröl

2.1 Emissionen

Maximaler Schalldruckpegel in 1 m Abstand von der Maschine und 1,60 m über dem Boden beträgt 76 dB(A) bis 79 dB(A) im Leerlauf.
Wenn mehrere Maschinen am Standort der Bohrmaschine betrieben werden, kann die

Lärmeinwirkung (Immission) auf den Bediener der Bohrmaschine am Arbeitsplatz 80 dB(A) überschreiten.

INFORMATION

Dieser Zahlenwert wurde an einer neuen Maschine unter bestimmungsgemäßen Betriebsbedingungen gemessen. Abhängig von dem Alter und dem Verschleiß der Maschine kann sich das Geräuschverhalten der Maschine ändern.

Drüber hinaus hängt die Größe der Lärmemission auch vom fertigungstechnischen Einflussfaktoren, z.B. Drehzahl, Werkstoff und Aufspannbedingungen, ab.

INFORMATION

Bei dem genannten Zahlenwert handelt es sich um den Emissionspegel und nicht notwendigerweise um einen sicheren Arbeitspegel.

Obwohl es eine Abhängigkeit zwischen dem Grad der Geräuschemission und dem Grad der Lärmbelästigung gibt, kann diese nicht zuverlässig zur Feststellung darüber verwendet werden, ob weitere Vorsichtsmaßnahmen erforderlich sind, oder nicht.

Folgende Faktoren beeinflussen den tatsächlichen Grad der Lärmbelastung des Bedieners:

- Charakteristika des Arbeitsraumes, z.B. Größe oder Dämpfungsverhalten,
- anderen Geräuschquellen, z.B. die Anzahl der Maschinen,
- andere in der Nähe ablaufenden Prozesse und die Zeitdauer, während der ein Bediener dem Lärm ausgesetzt ist.

Außerdem können die zulässigen Belastungspegel aufgrund nationaler Bestimmungen von Land zu Land unterschiedlich sein.
Diese Information über die Lärmemission soll es aber dem Betreiber der Maschine erlauben, eine bessere Bewertung der Gefährdung und der Risiken vorzunehmen.

VORSICHT

Abhängig von der Gesamtbelastung durch Lärm und den zugrunde liegenden Grenzwerten muss der Maschinenbediener einen geeigneten Gehörschutz tragen.

Wir empfehlen ihnen generell einen Schall- und Gehörschutz zu verwenden.

2.2 Abmessungen DH24FT

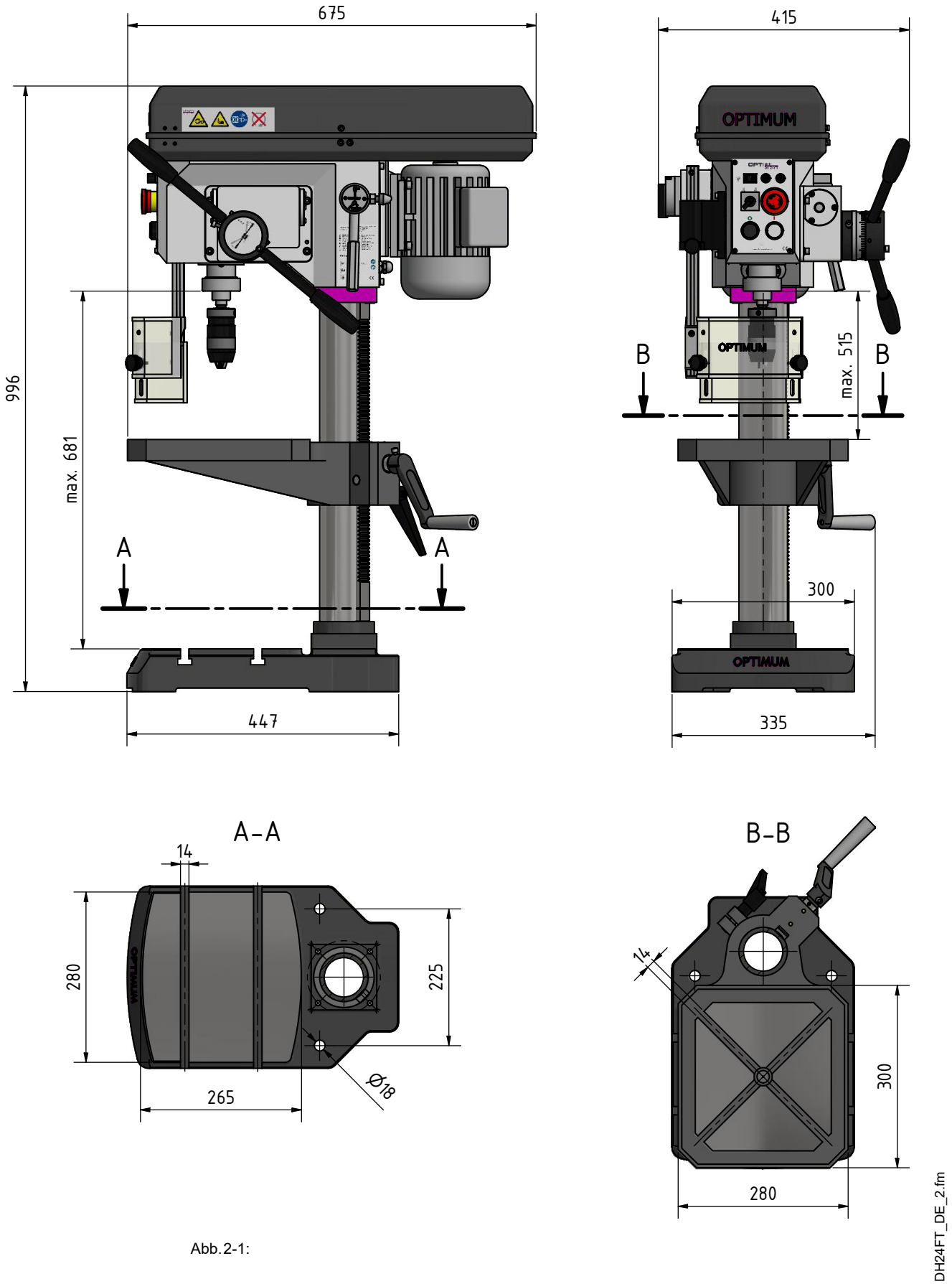

Abb. 2-1:

3 Anlieferung, Innerbetrieblicher Transport und Auspacken

VORSICHT!

Verletzungen durch Umfallen und Herunterfallen von Teilen vom Gabelstapler, Hubwagen oder Transportfahrzeug. Verwenden Sie nur Transportmittel die das Gesamtgewicht tragen können und dafür geeignet sind.

3.1 Hinweise zu Transport, Aufstellung und Auspacken

Unsachgemäßes Transportieren einzelner Geräte und kleinere Maschinen, übereinander oder nebeneinander gestapelte ungesicherte Geräte und kleinere Maschinen im verpackten oder im bereits ausgepacktem Zustand ist unfallträchtig und kann Schäden oder Funktionsstörungen verursachen, für die wir keine Haftung und Garantie gewähren.

Lieferumfang gegen Verschieben oder Kippen gesichert mit ausreichend dimensioniertem Flurförderfahrzeug zum Aufstellort transportieren.

3.1.1 Allgemeine Gefahren beim innerbetrieblichen Transport

VORSICHT KIPPGEFAHR!

Das Gerät darf ungesichert maximal 2cm angehoben werden.

Mitarbeiter müssen sich außerhalb der Gefahrenzone, der Reichweite von Lasten befinden. Warnen Sie Mitarbeiter und weisen Sie Mitarbeiter im Bedarfsfall auf die Gefährdung hin.

Beim Transport verantwortungsbewusst handeln und stets die Folgen bedenken. Gewagte und riskante Handlungen unterlassen.

Besonders gefährlich sind Steigungen und Gefällstrecken (z.B. Auffahrten, Rampen und ähnliches). Ist eine Befahrung solcher Passagen unumgänglich, so ist besondere Vorsicht geboten.

Kontrollieren Sie den Transportweg vor Beginn des Transportes auf mögliche Gefährdungsstellen, Unebenheiten und Störstellen sowie auf ausreichende Festigkeit und Tragfähigkeit.

Gefährdungsstellen, Unebenheiten und Störstellen sind unbedingt vor dem Transport einzusehen. Das Beseitigen von Gefährdungsstellen, Störstellen und Unebenheiten zum Zeitpunkt des Transportes durch andere Mitarbeiter führt zu erheblichen Gefahren.

Eine sorgfältige Planung des innerbetrieblichen Transportes ist daher unumgänglich.

3.2 Anlieferung

INFORMATION

Die Maschine ist vormontiert. Die Anlieferung erfolgt in einer Transportkiste. Nach dem Auspacken und dem Transport an den Aufstellort müssen einzelne Komponenten der Maschine montiert und zusammengefügt werden.

Kontrollieren Sie unverzüglich nach Erhalt der Maschine den Zustand und reklamieren Sie sofort eventuelle Schäden beim letzten Transportführer, auch dann, wenn die Verpackung nicht beschädigt ist. Zur Sicherung von Ansprüchen gegenüber dem Transportunternehmen empfehlen wir Ihnen, Maschinen, Geräte und Verpackungsmaterialien vorläufig in dem Zustand zu belassen, in dem Sie diese bei der Feststellung des Schadens vorgefunden haben oder diesen Zustand zu fotografieren. Wir bitten Sie, uns über alle anderen Beanstandungen binnen sechs Tagen nach dem Erhalt der Lieferung in Kenntnis zu setzen.

Kontrollieren Sie alle Teile auf festen Sitz.

3.3 Aufstellen und Montieren

3.3.1 Anforderungen an den Aufstellort

Gestalten Sie den Arbeitsraum um die Bohrmaschine entsprechend der örtlichen Sicherheitsvorschriften.

INFORMATION

Um eine gute Funktionsfähigkeit und hohe Bearbeitungsgenauigkeit, sowie lange Lebensdauer der Maschine zu erreichen, sollte der Aufstellungsort bestimmte Kriterien erfüllen.

Folgende Punkte sind zu beachten:

- Das Gerät darf nur in trockenen, belüfteten Räumen aufgestellt und betrieben werden.
- Vermeiden Sie Plätze in der Nähe von Späne oder Staub verursachenden Maschinen.
- Der Aufstellort muss schwingungsfrei, also entfernt von Pressen, Hobelmaschinen, etc. sein.
- Der Untergrund muss für die Bohrmaschine geeignet sein. Achten auch auf Tragfähigkeit und Ebenheit des Bodens.
- Der Untergrund muss so vorbereitet werden, dass eventuell eingesetztes Kühlmittel nicht in den Boden eindringen kann.
- Abstehende Teile - wie Anschlag, Handgriffe, etc. - sind nötigenfalls durch bauseitige Maßnahmen so abzusichern, dass Personen nicht gefährdet sind.
- Genügend Platz für Rüst- und Bedienpersonal und Materialtransport bereitstellen.
- Bedenken Sie auch die Zugänglichkeit für Einstell- und Wartungsarbeiten.
- Sorgen Sie für ausreichende Beleuchtung (Mindestwert: 500 Lux, gemessen an der Werkzeugspitze). Bei geringerer Beleuchtungsstärke muss eine zusätzliche Beleuchtung, beispielsweise durch eine separate Arbeitsplatzleuchte, sichergestellt sein.

INFORMATION

Der Netzstecker der Bohrmaschine muss frei zugänglich sein.

3.4 Aufstellen

➜ Prüfen Sie den Untergrund der Bohrmaschine mit einer Wasserwaage auf waagrechte Ausrichtung.

➜ Prüfen Sie den Untergrund auf ausreichende Tragfähigkeit und Steifigkeit.

➜ Setzen Sie die Bohrmaschine auf den vorgesehenen Untergrund.

➜ Befestigen Sie die Bohrmaschine an den hierfür vorgesehenen Durchgangsbohrungen am Maschinenfuß.

DH24FT_DE_3.fm

WARNUNG!

Die Beschaffenheit des Untergrunds und die Befestigungsart des Maschinenfuß mit dem Untergrund muss die Belastungen der Bohrmaschine aufnehmen können. Der Untergrund muss ebenerdig sein. Kontrollieren Sie den Untergrund der Bohrmaschine mit einer Wasserwaage auf waagrechte Ausrichtung.

3.4.1 Befestigen

Um die erforderliche Standsicherheit der Bohrmaschine zu erreichen,
müssen die Maschinen an ihrem Standfuß fest mit dem Untergrund verbunden werden.

➜ Befestigen Sie die Bohrmaschine an den hierfür vorgesehenen Durchgangsbohrungen am Standfuß mit dem Untergrund.

ACHTUNG!

Ziehen Sie die Befestigungsschrauben an der Bohrmaschine nur so fest an, dass sie sicher steht und sich bei Betrieb nicht losreißen oder kippen kann.

Zu fest angezogene Befestigungsschrauben, besonders in Verbindung mit einem unebenen Untergrund, können zu einem Bruch des Standfußes der Maschine führen.

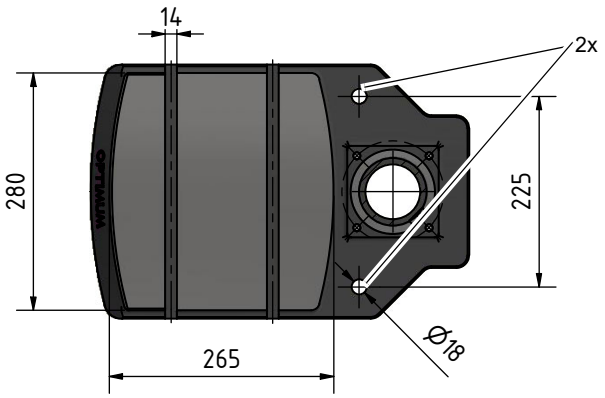

Abb. 3-1:

3.5 Erste Inbetriebnahme

VORSICHT!

Die erste Inbetriebnahme darf nur nach sachgerechter Installation erfolgen.

WARNUNG!

Gefährdung durch den Einsatz von ungeeigneten Werkzeugaufnahmen oder deren Betreiben bei unzulässigen Drehzahlen.

Verwenden Sie nur die Werkzeugaufnahmen (z.B. Bohrfutter), die zusammen mit der Maschine ausgeliefert wurden oder als optionale Ausrüstungen von OPTIMUM angeboten werden.

Verwenden Sie Werkzeugaufnahmen nur in dem dafür vorgesehenen, zulässigen Drehzahlbereich.

Werkzeugaufnahmen dürfen nur in Übereinstimmung mit den Empfehlungen von OPTIMUM oder des Spannzeug-Herstellers verändert werden.

WARNUNG!

Bei der ersten Inbetriebnahme der Getriebebohrmaschine durch unerfahrenes Personal gefährden Sie Menschen und die Ausrüstung.

Wir übernehmen keine Haftung für Schäden aufgrund einer nicht korrekt durchgeführten Inbetriebnahme.

☞ „Qualifikation“ auf Seite 9

3.6 Elektrischer Anschluss

WARNUNG!

Der elektrische Drehstromanschluss darf nur durch eine Elektrofachkraft oder unter Leitung und Aufsicht durch eine Elektrofachkraft durchgeführt werden.

VORSICHT!

Verlegen Sie das Anschlusskabel der Maschine so, das ein Stolpern von Personen verhindert wird.

ACHTUNG!

Achten Sie unbedingt darauf, dass alle 3 Phasen (L1, L2, L3) und das Erdungskabel richtig angeschlossen sind.

Der neutrale Leiter (N) Ihrer Spannungsversorgung wird nicht angeschlossen.

ACHTUNG!

Drehfeld beachten!

Bitte prüfen Sie, ob Stromart, Stromspannung und Absicherung mit den vorgeschriebenen Werten übereinstimmen. Ein Schutzleiteranschluss muss vorhanden sein.

➜ Netzabsicherung 10A - 16A

INFORMATION!

Die Drehrichtung muss mit der Drehrichtungsauswahl am Bedienfeld übereinstimmen. An Ihrem Anschluss kann das Drehfeld anders sein.

Vertauschen Sie im Bedarfsfall zwei Phasen am Netzstecker um die korrekte Drehrichtung zu erhalten.

3.6.1 Warmlaufen der Maschine

ACHTUNG!

Wird die Getriebebohrmaschine, insbesondere die Bohrspindel, im ausgekühlten Zustand sofort auf Maximalleistung betrieben, kann es dazu führen, dass diese beschädigt wird.

Eine ausgekühlte Maschine, wie es beispielsweise direkt nach dem Transport vorkommen kann, sollte deshalb die ersten 30 Minuten lediglich bei einer Spindelgeschwindigkeit von etwa 500 1/min warmgefahren werden.

4 Bedienung

4.1 Bedien- und Anzeigeelemente

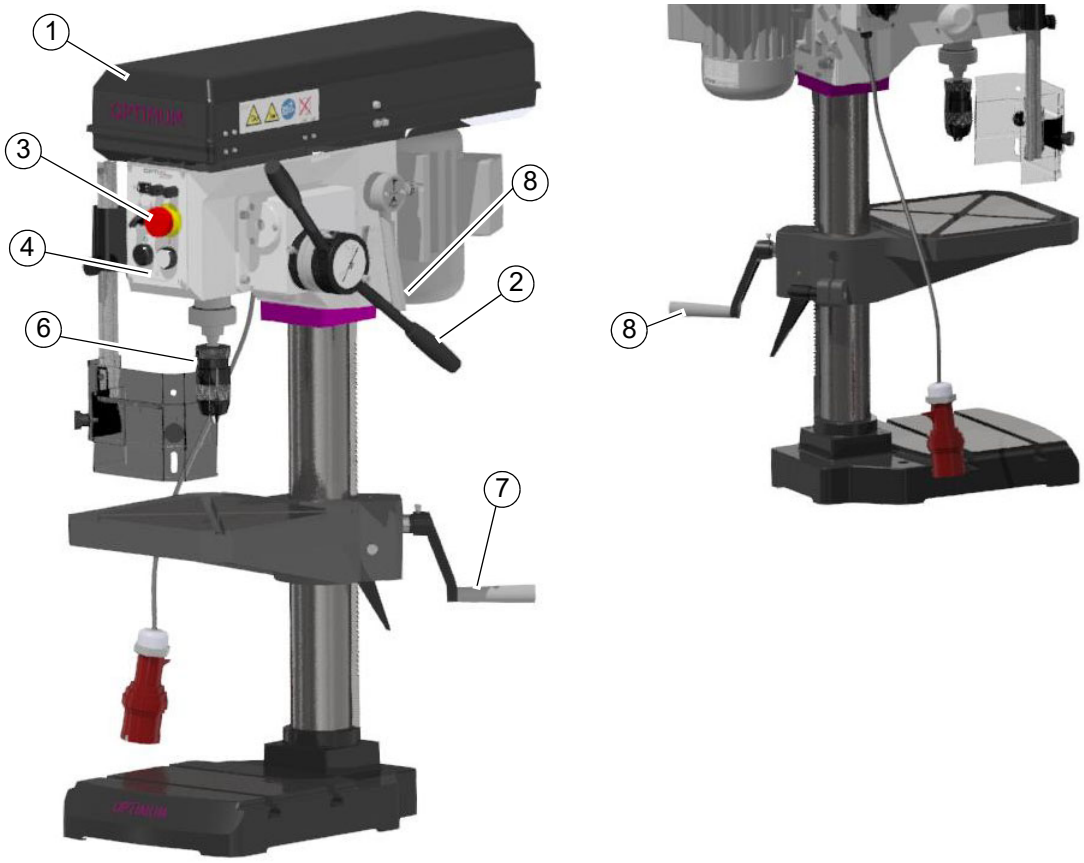

Abb.4-1: DH24FT

Pos.	Bezeichnung	Pos.	Bezeichnung
1	Riemenantrieb mit Gehäuse	2	Hebel für Pinolenvorschub
3	NOT-Halt		Aktivierung automatischer Pinolenvorschub
5	Bohrfutter	4	Ein , Aus
7	Tischhöhenverstellung	6	Bohrtisch
9	Klemmhebel Bohrtisch	8	Hebel für Riemenspannung

4.1.1 Bedienfeld

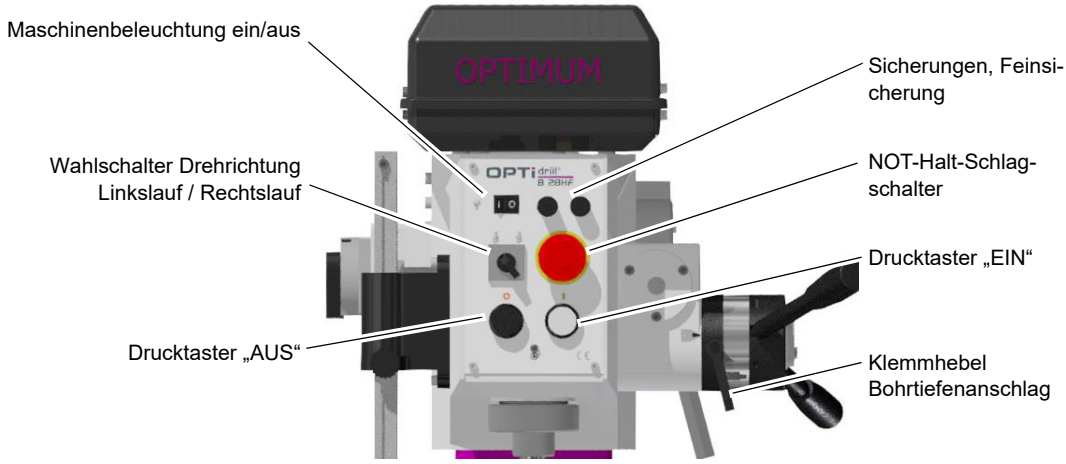

Abb.4-2: Bedienelemente auf dem Bedienfeld

4.2 Sicherheit

Nehmen Sie die Maschine nur unter folgenden Voraussetzungen in Betrieb:

- Der technische Zustand der Maschine ist einwandfrei.
- Die Maschine wird bestimmungsgemäß eingesetzt.
- Die Betriebsanleitung wird beachtet.
- Alle Sicherheitseinrichtungen sind vorhanden und aktiv.

Beseitigen Sie Störungen oder lassen Sie diese umgehend beseitigen. Setzen Sie die Maschine bei Funktionsstörungen sofort still und sichern Sie sie gegen unabsichtliches oder unbefugtes Einschalten.

Melden Sie jede Veränderung sofort der verantwortlichen Stelle.

☞ „Sicherheit während des Betriebs“ auf Seite 13

Wahlschalter Drehrichtung

Mit dem Wahlschalter wird die Betriebsart „Rechts- bzw. Linkslauf “ ausgewählt.

Drucktaster EIN

Der „Drucktaster EIN“ schaltet die Drehung der Bohrspindel in der vorgewählten Betriebsart ein.

Drucktaster AUS

Der „Drucktaster AUS“ schaltet die Drehung der Bohrspindel aus.

Pinolenhebel

Manueller Pinolenvorschub und zum Einrücken des automatischen Pinolenvorschubs.

Maschinenbeleuchtung EIN / AUS

Schaltet die Beleuchtung.

Hauptschalter

Unterbricht oder verbindet die Stromzufuhr.

4.3 Maschine einschalten

➜ Hauptschalter einschalten.
➜ Drehrichtung wählen.
➜ Drucktaster „Ein“ betätigen.

4.4 Maschine ausschalten

VORSICHT!

Der NOT-Halt Pilzkopfschalter darf nur im Notfall betätigt werden. Ein gewöhnliches stillsetzen der Maschine darf nicht mit dem NOT-Halt Pilzkopfschalter erfolgen.

➜ Drucktaster „Aus“ betätigen.
➜ Schalten Sie bei längerem Stillstand die Maschine am Hauptschalter aus.

4.5 Drehzahlveränderung

WARNUNG!

Gefahr durch Herausschleudern des Bohrfutters oder von Werkzeugen. Achten Sie beim Einstellen der Spindeldrehzahl darauf, dass die maximale Drehzahl des Bohrfutters nicht überschritten wird.

➜ Schalten Sie die Maschine am Hauptschalter aus.
➜ Öffnen Sie die Schutzabdeckung.
➜ Lösen Sie den Klemmhebel der Keilriemenspannung.
➜ Legen Sie den Keilriemen auf die gewünschte Übersetzungsstufe.
➜ Klemmhebel wieder festziehen und damit den Riementrieb spannen.
➜ Schutzabdeckung wieder schließen.

4.5.1 Drehzahltabelle

INFORMATION

Achten Sie auf die richtige Keilriemenlänge an der jeweiligen Position.

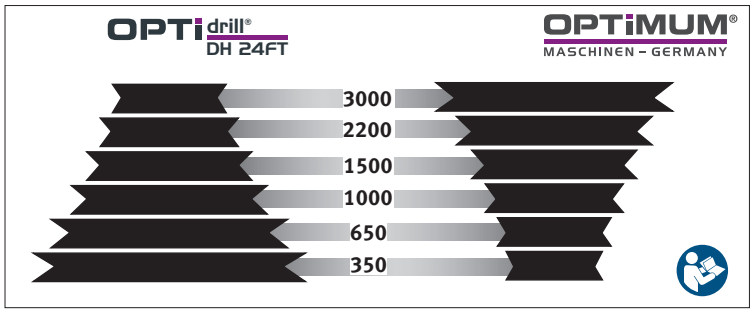

Abb.4-3: Drehzahltabelle

Um so höher die Drehzahl, desto geringer ist das Drehmoment am Bohrer. Bei einer Drehzahl von etwa 1500 1/min beträgt das Drehmoment etwa 5,4 Nm ohne Verluste durch Reibungswiderstände in der Mechanik. 100 Nm ist etwa das Drehmoment, mit denen Aluminiumfelgen an einem Fahrzeug befestigt werden.

4.6 Bohrtiefenanschlag

Beim Bohren von mehreren Löchern mit gleicher Tiefe, kann der Bohrtiefenanschlag verwenden.

➜ Lösen Sie die Verschlussschraube und drehen Sie den Skalenring bis sich die gewünschte Bohrtiefe mit dem Anzeiger deckt.

➜ Ziehen Sie die Verschlussschraube wieder an.

4.7 Kraft betriebener Pinolenvorschub

Der Bohrtiefenanschlag ist im Bereich von 0-80 mm einstellbar. Der Vorschub wird nach dem Erreichen der eingestellten Bohrtiefe automatisch abgeschaltet und durch die Federkraft der Rückholfeder in seine Ausgangslage zurückgedreht.

Empfohlene Drehzahlen in Verbindung mit dem automatischen Pinolenvorschub.

Bohrerdurchmesser [mm]	Ø 18	Ø 16 - 12	Ø 5	Ø 4	Ø 3	Ø 2
Drehzahl [1/min]	350	650	1000	1500	2200	3000

4.8 Ausbau, Einbau von Bohrfuttern und Bohrern

Das Bohrfutter und der Kegeldorn werden mit einem Austreiber von der Bohrspindel gelöst.

WARNUNG!

Bauen Sie das Bohrfutter erst aus, wenn die Bohrmaschine von der elektrischen Versorgung getrennt ist.

➜ Schalten Sie die Bohrmaschine am Hauptschalter aus, oder Ziehen Sie den Netzstecker.

➜ Bewegen Sie die Bohrpinole nach unten.

➜ Drehen Sie die Bohrspindel soweit, bis die Öffnung an der Bohrpinole und der Bohrspindel übereinander liegen.

➜ Lösen Sie den Kegeldorn des Bohrfutters mit Hilfe eines Austreibers.

4.9 Kühlung

Durch die Drehbewegung entstehen an der Werkzeugschneide hohe Temperaturen durch die auftretende Reibungswärme.

Beim Bohren sollte das Werkzeug gekühlt werden. Durch die Kühlung mit einem geeigneten Kühl-Schmiermittel erreichen Sie ein besseres Arbeitsergebnis und eine längere Standzeit der Werkzeuge.

Dies geschieht am besten über eine separate Kühlmitteleinrichtung. Ist eine Kühlmitteleinrichtung nicht im Lieferumfang enthalten, kann mit Hilfe einer Spritzpistole oder Spritzflasche gekühlt werden.

VORSICHT!

Verletzungsgefahr durch Erfassen oder Einziehen des Pinsel.

Verwenden Sie zum Kühlen eine Spritzpistole oder Spritzflasche.

INFORMATION

Verwenden Sie als Kühlmittel eine wasserlösliche, umweltverträgliche Bohremulsion, die sie im Fachhandel beziehen können.

Achten Sie darauf, dass das Kühlmittel wieder aufgefangen wird.

Achten Sie eine umweltgerechte Entsorgung der verwendeten Kühl- und Schmiermittel.

Beachten Sie die Entsorgungshinweise der Hersteller.

DH24FT_DE_4.fm

4.10 Vor dem Arbeitsgang

Bevor Sie beginnen zu arbeiten, wählen Sie die gewünschte Drehzahl aus. Diese ist abhängig vom verwendeten Bohrerdurchmesser und dem Werkstoff.

WARNUNG!

Bei Bohrarbeiten muss das Werkstück sicher gespannt sein um es gegen Mitnahme durch Bohrer zu sichern. Ein geeignetes Spannwerkzeug ist ein Maschinenschraubstock oder Spannpratzen.

Unterlegen Sie das Werkstück mit einer Holz- oder Kunststoffplatte, damit der Arbeitstisch, Schraubstock etc. nicht angebohrt wird.

Stellen Sie gegebenenfalls die gewünschte Bohrtiefe mit dem Bohrtiefenanschlag ein, um ein gleichbleibendes Ergebnis zu erhalten.

Bitte beachten Sie bei der Bearbeitung von Holz, dass eine geeignete Staubabsaugung verwendet wird, da Holzstaub gesundheitsgefährdend sein kann. Tragen Sie bei stauberzeugenden Arbeiten eine geeignete Staubschutzmaske.

4.11 Während dem Arbeitsgang

Der Pinolenvorschub erfolgt über den Sterngriff. Achten Sie auf einen gleichmäßigen und nicht zu starken Vorschub.

Die Rückstellung der Pinole erfolgt über eine Rückholfeder.

WARNUNG!

Einziehen von Bekleidungsteilen und / oder Kopfhaar.

- **Tragen Sie beim Bohren eng anliegende Kleidung.**
- **Benutzen Sie keine Handschuhe.**
- **Tragen sie gegebenenfalls ein Haarnetz.**

VORSICHT!

Stoßgefahr durch die Hebel am Sterngriff. Lassen Sie bei der Rückstellung der Bohrpinole den Sterngriff nicht los.

VORSICHT!

Quetschgefahr, fassen Sie nicht zwischen Bohrkopf und Bohrpinole.

INFORMATION

Je kleiner der Bohrer, desto leichter kann er brechen.

Ziehen Sie bei tiefen Bohrungen den Bohrer öfters zurück, damit die Bohrspäne aus der Bohrung herausgezogen werden. Einige Tropfen Öl vermindern die Reibung und erhöhen die Lebensdauer des Bohrers.

5 Instandhaltung

Im diesem Kapitel finden Sie wichtige Informationen zu

- Inspektion,
- Wartung,
- Instandsetzung.

ACHTUNG!

Die regelmäßige, sachgemäß ausgeführte Instandhaltung ist eine wesentliche Voraussetzung für

- **die Betriebssicherheit,**
- **einen störungsfreien Betrieb,**
- **eine lange Lebensdauer der Maschine und**
- **die Qualität der von Ihnen hergestellten Produkte.**

Auch die Einrichtungen und Geräte anderer Hersteller müssen sich in einwandfreiem Zustand befinden.

5.1 Sicherheit

WARNUNG!

Die Folgen von unsachgemäß ausgeführten Wartungs- und Instandsetzungsarbeiten können sein:

- **Schwerste Verletzungen des Maschinenbedieners,**
- **Schäden an der Maschine.**

Nur qualifiziertes Personal darf die Maschine warten und instandsetzen.

5.1.1 Vorbereitung

WARNUNG!

Führen Sie nur dann Instandhaltungsarbeiten an der Maschine aus, wenn sie von der elektrischen Versorgung getrennt ist.

Schließen Sie den Hauptschalter mit einem Vorhängeschloss ab und ziehen Sie den Netzstecker.

5.1.2 Wiederinbetriebnahme

Führen Sie vor der Wiederinbetriebnahme eine Sicherheitsüberprüfung durch.

☞ „Sicherheitsüberprüfung“ auf Seite 11

WARNUNG!

Überzeugen Sie sich vor dem Starten der Maschine unbedingt davon, dass dadurch

- **keine Gefahr für Personen entsteht,**
- **die Maschine nicht beschädigt wird.**

5.2 Inspektion und Wartung

Die Art und der Grad des Verschleißes hängt in hohem Maße von den individuellen Einsatz- und Betriebsbedingungen ab. Alle angegebenen Intervalle gelten deshalb nur für die jeweils genehmigten Bedingungen.

Intervall	Wo?	Was?	Wie?
Schichtbeginn nach jeder Wartung oder Instandsetzung	Bohrmaschine	Prüfung auf äußere Beschädigungen. ☞ „Sicherheitsüberprüfung“ auf Seite 11	
Monatlich	Bohrsäule und Zahnstange	Einölen	➜ Ölen Sie die Bohrsäule regelmäßig mit handelsüblichen Öl, Maschinenöl, Motoröl. ➜ Schmieren Sie die Zahnstange regelmäßig mit handelsüblichen Fett (z.B. Gleitlagerfett) ein.
halbjährlich	Keilriemen am Bohrkopf	Sichtprüfung	➜ Kontrollieren Sie die Keilriemen im Bohrkopf auf Porosität und Verschleiß.
monatlich	Öler	Ölen	➜ Alle Öler mit Maschinenöl abschmieren, keine Fettpresse oder ähnliches verwenden.
nach betreiberseitigen Erfahrungswerten, nach DGUV (BGV A3)	Elektrik	Elektrische Prüfung	Elektrische Ausrüstung / Bauteile der Bohrmaschine prüfen.
nach Bedarf	Spindelrückholfeder	Nachstellen	**VORSICHT!** **Teile können Ihnen entgegen geschleudert werden. Bei der Demontage des Federgehäuses ist darauf zu achten, dass nur qualifiziertes Personal die Maschine wartet und instand setzt.**

DH24FT_DE_5.fm

Intervall	Wo?	Was?	Wie?
im Bedarfsfall	**Verzahnung der Spindel**	**Abschmieren**	Eine Entstehung von ungewöhnlichen Klappergeräuschen kann durch **Nachfetten** beseitigt werden. Die Pinole (1) bewegt sich beim Bohrvorschub mit der verzahnten Spindel (2) in der fest stehenden angetriebenen Hülse (3) nach unten oder nach oben. Die Geräusche entstehen durch das notwendige Spiel der beiden Verzahnungen von Hülse und Spindel. Das im Auslieferungszustand dort befindliche Fett ist möglicherweise verbraucht. 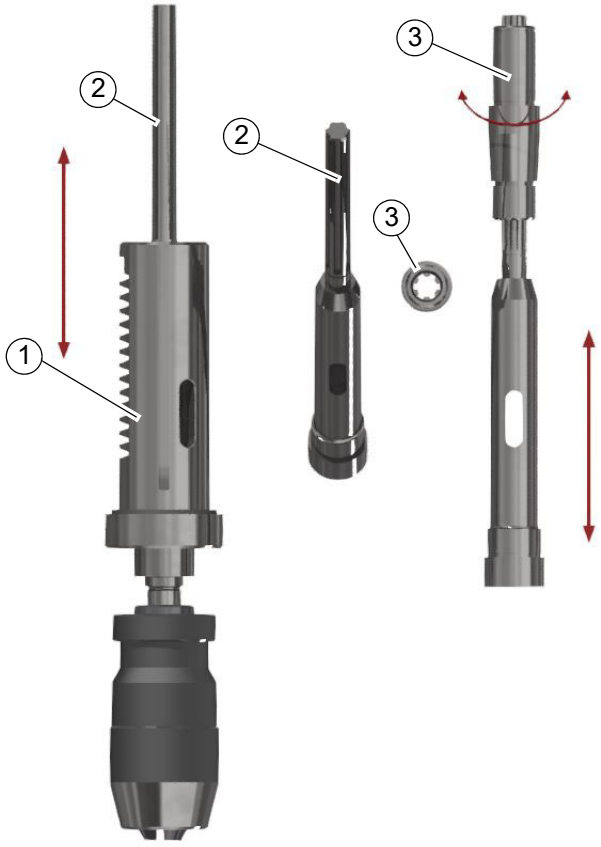 Abb.5-1: Das Nachfetten erfolgt von oben über den Antrieb der Spindel. An der sichtbaren verzahnten Stelle der Spindel das Fett einbringen. Zu empfehlen ist ein Fett das dauerhaft innerhalb der Verzahnung verbleiben kann. Zu empfehlen ist das Fett "Staburag NBU 30 PTM" der Firma Klüber und hat sich als Montagefett für Spielpassungen bewährt.

INFORMATION!

Die Spindellagerung ist dauergeschmiert. Es ist keine erneute Abschmierung erforderlich.

DH24FT_DE_5.fm

5.3 Instandsetzung

5.3.1 Kundendiensttechniker

Fordern Sie für alle Reparaturen einen autorisierten Kundendiensttechniker an. Wenden Sie sich an Ihren Fachhändler wenn Ihnen der Kundendienst nicht bekannt ist, oder wenden Sie sich an die Fa. Stürmer Maschinen GmbH in Deutschland, die Ihnen einen Fachhändler nennen können. Optional kann die

Fa. Stürmer Maschinen GmbH

Dr.-Robert-Pfleger-Str. 26

96103 Hallstadt

einen Kundendiensttechniker stellen, jedoch kann die Anforderung des Kundendiensttechnikers nur über Ihren Fachhändler erfolgen.

Führt Ihr qualifiziertes Fachpersonal die Reparaturen durch, so muss es die Hinweise dieser Betriebsanleitung beachten.

Die Firma Optimum Maschinen Germany GmbH übernimmt keine Haftung und Garantie für Schäden und Betriebsstörungen als Folge der Nichtbeachtung dieser Betriebsanleitung.

Verwenden Sie für die Reparaturen

- nur einwandfreies und geeignetes Werkzeug,
- nur Originalersatzteile oder von der Firma Optimum Maschinen Germany GmbH ausdrücklich freigegebene Serienteile.

INFORMATION

Die Gewährleistung ist gesetzlich garantiert. Sie deckt Schäden ab, die diese Maschine von Anfang an hatte.

Maschinenbetreiber können damit eine beschädigte Maschine in den ersten sechs Monaten problemlos beim Verkäufer reklamieren. Nach Ablauf von sechs Monaten muss der Käufer aber beweisen, dass der Schaden von Anfang an vorhanden war.

Die Garantie ist hingegen eine freiwillige Leistung des Herstellers. Der Hersteller kann Dauer und Bedingungen frei bestimmen. Die gesetzliche Gewährleistung bleibt daneben immer bestehen.

Laufen sowohl Gewährleistung als auch eine Garantie noch, kann der Käufer in der Regel wählen, nach welchem System er die Maschine reklamieren möchte.

☞ „Mangelhaftungsansprüche / Garantie“ auf Seite 45

6 Ersatzteile - Spare parts

6.1 Ersatzteilbestellung - *Ordering spare parts*

Bitte geben Sie folgendes an - *Please indicate the following :*

- Seriennummer - *Serial No.*
- Maschinenbezeichnung - *Machines name*
- Herstellungsdatum - *Date of manufacture*
- Artikelnummer - *Article no.*

Die Artikelnummer befindet sich in der Ersatzteilliste. *The article no. is located in the spare parts list.* Die Seriennummer befindet sich am Typschild. *The serial no. is on the rating plate.*

6.2 Hotline Ersatzteile - Spare parts Hotline

+49 (0) 951-96555 -118

ersatzteile@stuermer-maschinen.de

6.3 Service Hotline

+49 (0) 951-96555 -100

service@stuermer-maschinen.de

6.4 Ersatzteilzeichnungen - Spare part drawings

A Bohrkopf - Drilling head

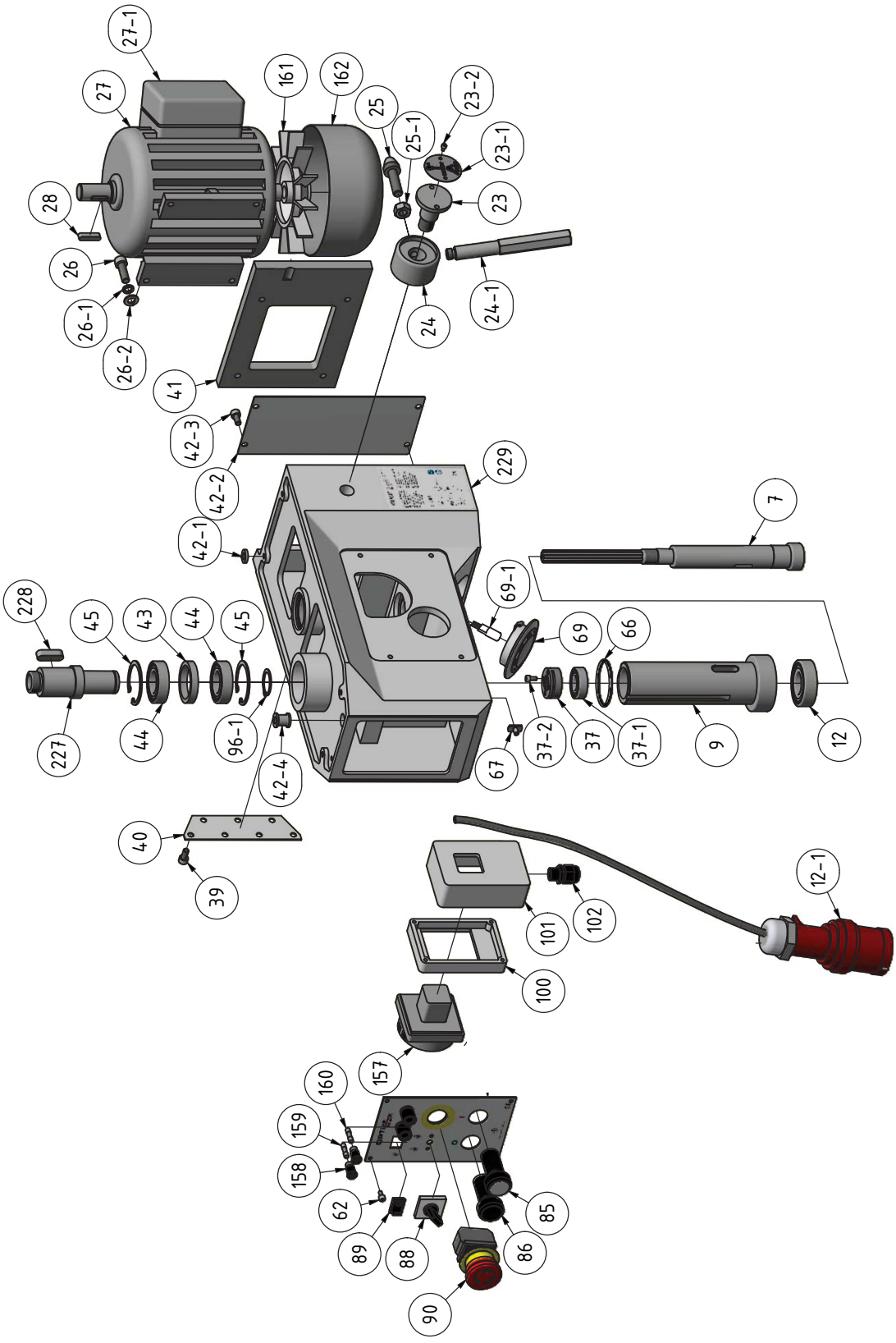

Abb. 6-1: Bohrkopf - Drilling head

DH24FT_parts.fm

B Bohrkopf - Drilling head

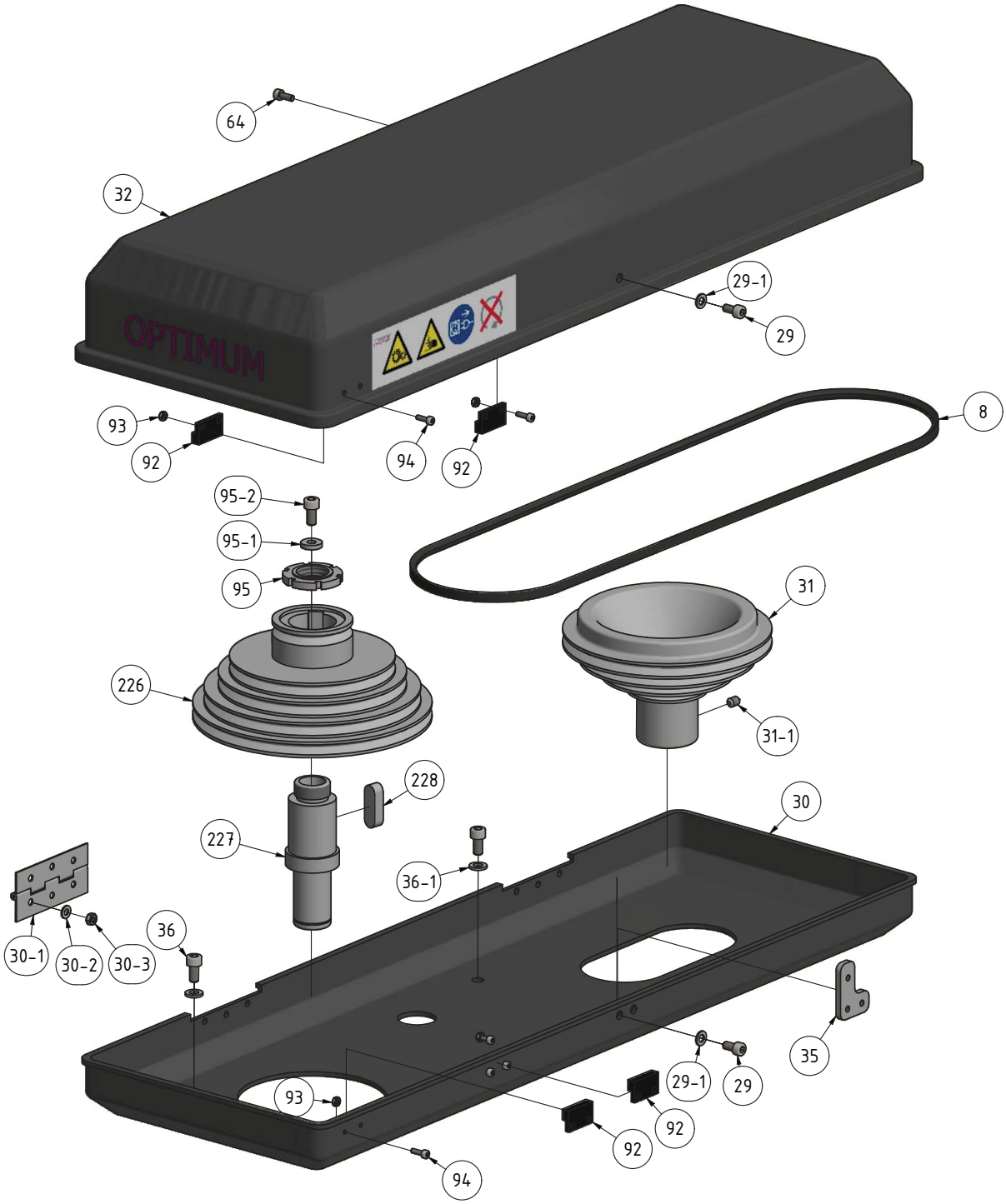

Abb.6-2: Bohrkopf - Drilling head

DH24FT_parts.fm

C Pinolenvorschub - Spindle sleeve feed

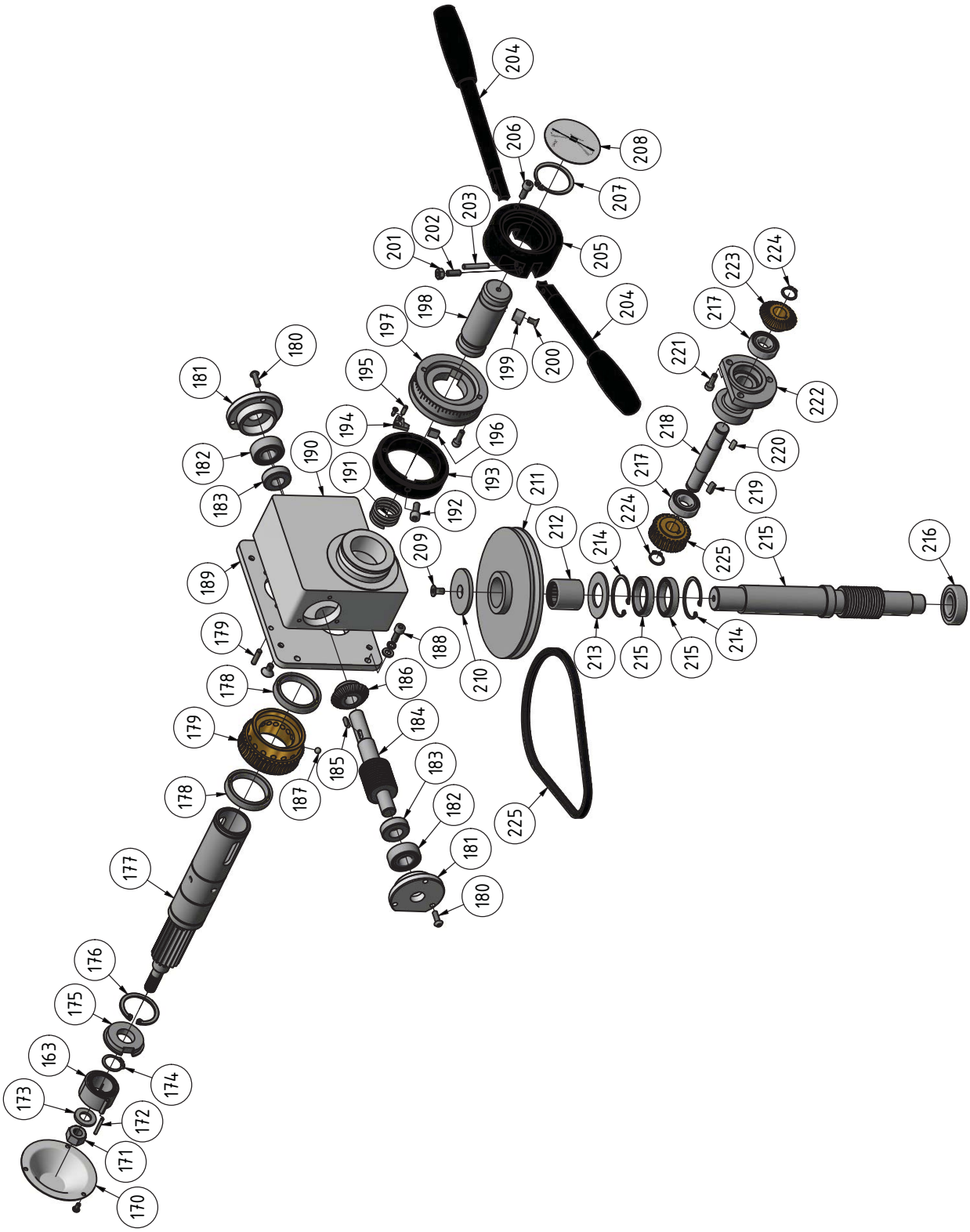

Abb. 6-3: Pinolenvorschub - Spindle sleeve feed

DH24FT_parts.fm

D Säule und Bohrtisch - Column and drilling table

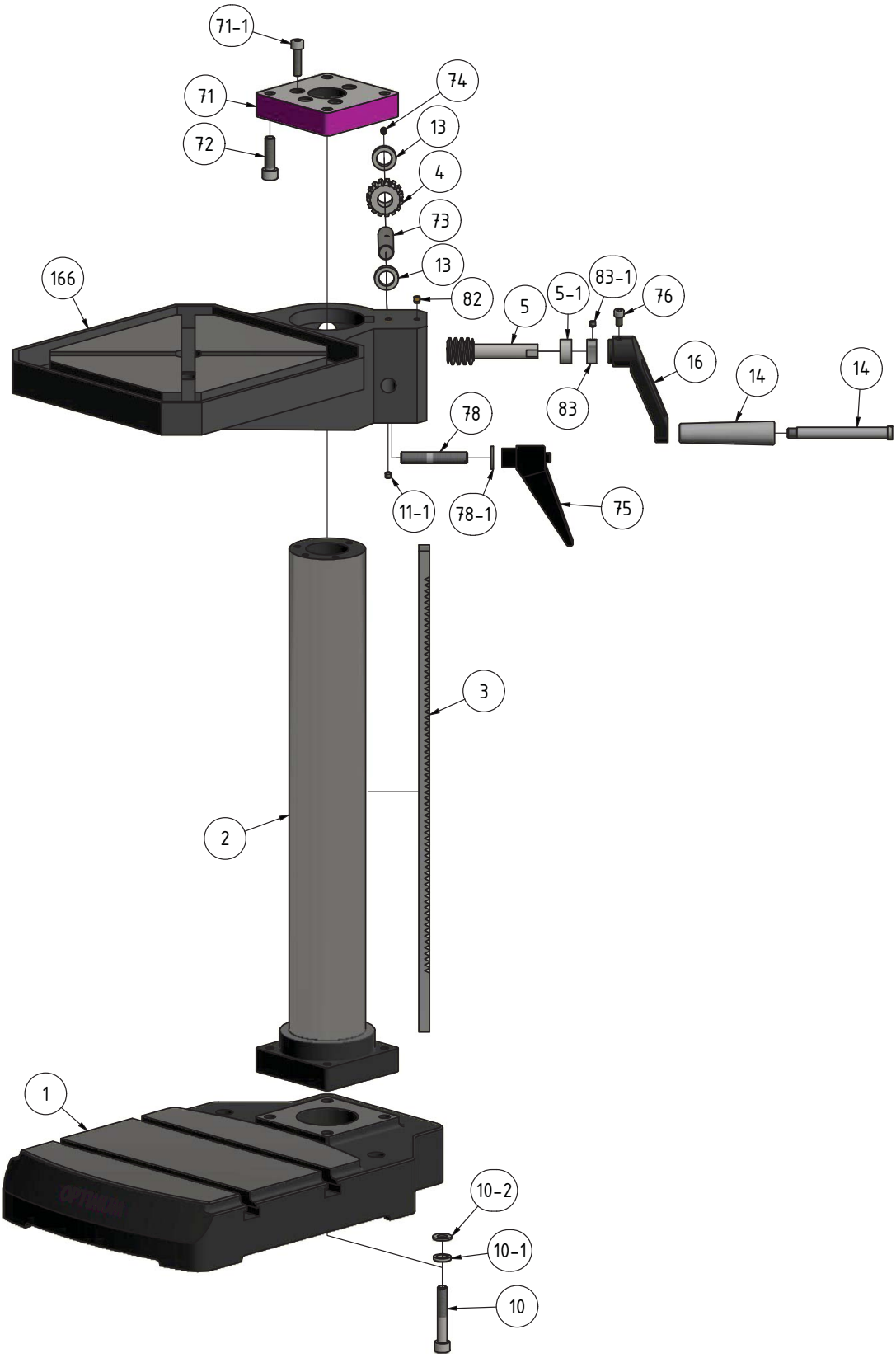

Abb.6-4: Säule und Bohrtisch - Column and drilling table

DH24FT_parts.fm

Ersatzteile - Spare parts DH24FT					
Pos.	**Bezeichnung**	**Description**	**Menge Qty.**	**Grösse Size**	**Artikelnummer Item no.**
1	Standfuss	Base	1		030202411
2	Bohrsäule	Column	1	Ø80mm	030202412
3	Zahnstange	Toothed rack	1	L:525mm	030202413
4	Zahnrad	Toothed wheel	1		030202414
5	Antriebsschnecke	Drive screw	1		030202415
5-1	Distanzscheibe	Spacer	1		
7	Spindel	Spindle	1		030202417
8	Keilriemen	V-belt	1	7M710	0390210
9	Pinole	Spindle sleeve	1		030202419
10	Innensechskantschraube	Socket head screw	4	M10x60	
10-1	Scheibe	Washer	4	GB/T93-1987-10	
10-2	Scheibe	Washer	4	GB/T97.1-1985-10	
11-1	Innensechskant - Stiftschraube	Threaded pin	1	M6x6	
12	Kugellager	Ball bearing	1	6205	0406205R
12-1	Stecker- Netzanschluss	Connector electric supply	1		
13	Distanzhülse	Spacer	2		0302024113
14	Griff komplett	Handle complete	1	JB-T7270.4-1994	03020219139
16	Handkurbel	Crank	1		0302024116
23	Klemmschraube	Clamping screw	1		0302024123
23-1	Schild „Spannen“ „Lösen	Label „spans“ „release“	1		03020241231
23-2	Innensechskantschraube	Socket head screw	2	M3x10	
24	Buchse Schnellspanngriff	Bushing quick action grip	1		0302024124
24-1	Schnellspanngriff	Quick action grip	1		03020241241
25	Bolzen Spannen	Bolt span	1		0302024125
25-1	Sechskantmutter	Hexagonal nut	1	M10	
26	Sechkantschraube	Hexagon bolt	4	M8x25	
26-1	Scheibe	Washer	4	GB/T93-1987-8	
27	Motor	Motor	1	230V 850W	0302024127
27-2	Kondensator	Capacitor	1	18µF	03020241272
27-2	Kondensator	Capacitor	1	150µF	03020241273
28	Paßfeder	Feather key	1	6x6x20	042P6620
29	Innensechskantschraube	Socket head screw	3	M5x10	
29-1	Scheibe	Washer	3	5	
30	Riemengehäuse Unterteil	Belt housing bottom part	1		0302024132U
30-1	Scharnier	Articulation	2		03020218811
30-2	Scheibe	Washer	12	4	
30-3	Sechskantmutter	Hexagonal nut	12	M4	
31	Riemenscheibe	Pulley	1	M6x8	0302024131
31-1	Innensechskant - Stiftschraube	Threaded pin	1		
32	Riemengehäuse Oberteil	Belt housing upper part	1		0302024132D
35	Platte Schließer	Plate closer	1		0302024135
36	Innensechskantschraube	Socket head screw	4	M6x12	
36-1	Scheibe	Washer	4		
37	Spindelmutter	Spindle nut	1		0302024137
37-1	Kugellager	Ball bearing	1	6003-2Z	0406003R
37-2	Innensechskantschraube	Socket head screw	2	M4x8	
39	Innensechskantschraube	Socket head screw	7	M6x15	
40	Halteplatte	Holder plate	1		0302024140
41	Motorplatte	Engine plate	1		0302024141
42	Bohrkopf	Drilling head	1		0302024142
42-1	Scheibe	Washer	4		
42-2	Platte	Plate	1		03020241422
42-3	Innensechskantschraube	Socket head screw	4	M6x12	
42-4	Buchse	Bushing	1		
43	Distanzring	Spacer ring	1		0302024143
44	Kugellager	Ball bearing	2	6005	0406005R
45	Sicherungsring	Circlip	2	DIN472 47x1.6	042SR47I
62	Innensechskantschraube	Socket head screw	4	M4x8	
63	Lichtschalter	Machine lightning switch	1	250V 6A	
64	Innensechskantschraube	Socket head screw	12	M4x10	
65	Innensechskantschraube	Socket head screw	2	M6x20	
66	O-Ring	O-ring	1		0302024166
67	Nutenstein	sliding block	1		0302024167
68	Gewindestift	Setscrew	1	M8x15	
69	Arbeitsleuchte	Worklamp	1		0302024169
69-1	Glühlampe	Lamp	1	12V/20W	046423800
71	Platte	Plate	1	M8x30	0302024171
71-1	Innensechskantschraube	Socket head screw	4		
72	Innensechskantschraube	Socket head screw	4	M10x25	
73	Welle	Shaft	1		0302024173
74	Oeler	Oiler	1	Ø6mm	0340105
75	Klemmhebel	Clamping lever	1		0302024175

Ersatzteile - Spare parts DH24FT					
Pos.	**Bezeichnung**	**Description**	**Menge Qty.**	**Grösse Size**	**Artikelnummer Item no.**
76	Innensechskantschraube	Socket head screw	1	M6x20	
77	Innensechskantschraube	Socket head screw	1	M12x60	
78	Klemmschraube	Clamping screw	1	M12x60	0302024178
78-1	Scheibe	Washer	1	12	
82	Öler	Pressure Oil Cup	2		
83	Distanzhülse	Spacer	1		0302024183
83-1	Innensechskant - Stiftschraube	Threaded pin	1	M6x6	
84	Paßfeder	Key	1	8x8x20	042P8820
85	Drucktaster Ein	Bush button On	1	230V 5A	0302024185
86	Drucktaster Aus	Bush button Off	1	230V 5A	0302024186
87	Hauptschalter	Main switch	1	660V 20A	0302024187
88	Schalter Drehrichtung	Switch for direction of rotation	1	250V 24V/12A 50Hz	0460009
89	Schalter Licht	Light switch	1	250V 6A	0460005
90	Schalter NOT-Halt	Emergency- stop switch	1	600V 10A	0460058
92	Reed Kontakt	Reed contact	2	PS-3150	0302024192
93	Sechskantmutter	Nut	4	M4	
94	Innensechskantschraube	Socket head screw	4	M3x10	
95	Nutmutter	Groove nut	1	M22x1,5	
95-1	Scheibe	Washer	1	6	
95-2	Innensechskantschraube	Socket head screw	1	M6x12	
96-1	Sicherungsring	Circlip	1		
98	Kabelentlastung	Cable discharge	1		
100	Deckel	Cover	1		03020245240
101	Schaltkasten	Switch box	1		03020245241
102	Kabelentlastung	Cable discharge	1		
157	Hauptschalter	Main switch	1		0302024187
158	Sicherungsgehäuse	Fuse housing	2		
159	Sicherung	Fuse	1		
160	Sicherung	Fuse	1		
161	Lüfterrad	Fan wheel	1		
162	Motordeckel	Motor cover	1		
163	Feder	Spring	1		03020243163
164	Gleitlager	Plain bearing	1	18x20x8	03020243164
165	Gleitlager	Plain bearing	1	32x36x22	
166	Bohrtisch	Drilling machine table	1		03020243166
170	Abdeckung	Cover	1		03020244170
171	Sechskantmutter	Hexagon nut	1	M12	
172	Zylinderstift	Straight pin	1		03020244172
173	Scheibe	Disc	1	12	
174	Sicherungsring	Circlip	1	20	
175	Buchse	Socket	1		03020244175
176	Sicherungsring	Circlip	1	40	
177	Welle	Shaft	1		03020244177
178	Kugellager	Ball bearing	2	61808	04061808
179	Schneckenrad	Worm wheel	1		03020244179
180	Schraube	Screw	6	M5x8	
181	Flansch	Flange	2		03020244181
182	Kugellager	Ball bearing	2	6202	0406202
183	Buchse	Socket	2		03020244183
184	Schneckenwelle	Worm shaft	1		03020244184
185	Passfeder	Feather key	1	4x4x12	
186	Kegelrad	Bevel gear	1		03020244186
187	Stahlkugel	Steel ball	4	6	03020244187
188	Schraube	Screw	4	M6x16	
189	Platte	Board	1		03020244189
190	Gehäuse	Housing	1		03020244190
191	Feder	Spring	1		03020244191
192	Schraube	Screw	1	M6x12	
193	Ring	Ring	1		03020244193
194	Klotz	Block	1		03020244194
195	Zylinderstift	Straight pin	1	4x12	
196	Platte	Board	1		03020244196
197	Skalenring	Scale ring	1		03020244197
198	Bolzen	Bolt	1		03020244198
199	Passfeder	Feather key	1		03020244199
200	Schraube	Screw	1	M5x10	
201	Sechskantmutter	Hexagon nut	2	M6	
202	Gewindestift	Grub screw	2	M6x16	
203	Zylinderstift	Straight pin	2	3x15	
204	Vorschubhebel	Feed lever	2		03020244204
205	Nabe	Hub	1		03020244205

DH24FT_parts.fm

Ersatzteile - Spare parts DH24FT					
Pos.	**Bezeichnung**	**Description**	**Menge Qty.**	**Grösse Size**	**Artikelnummer Item no.**
206	Schraube	Screw	1	M6x16	
207	Sicherungsring	Circlip	1	40	
208	Abdeckung	Cover	1		03020244208
209	Schraube	Screw	1	M6x12	
210	Scheibe	Disc	1		03020244210
211	Riemenscheibe	Belt pulley	1		03020244211
212	Nadellager	Needle bearing	1	HK2530	03020244212
213	Scheibe	Disc	1		03020244213
214	Sicherungsring	Circlip	2	42	
215	Welle	Shaft	1		03020244215
216	Kugellager	Ball bearing	1	6004	0406004
217	Kugellager	Ball bearing	2	6002	0406002
218	Welle	Shaft	1		03020244218
219	Passfeder	Feather key	1	5x5x14	
220	Passfeder	Feather key	1	4x4x12	
221	Schraube	Screw	3	M5x16	
222	Lagerbock	bearing pedestal	1		03020244222
223	Kegelrad	Bevel gear	1		03020244223
224	Sicherungsring	Circlip	1	15	
225	Keilriemen	V-belts	1		03020244225
226	Riemenscheibe	Belt pulley	1		03020244226
227	Mitnehmer	Carrier	1		03020244227
228	Passfeder	Feather key	1		03020244228
229	Gehäuse	Housing	1		03020244229
Teile ohne Abbildung / Parts without Illustration					
0	Transformator (ohne Abbildung)	Transformer (without illustration)	1		0302024196
0	Schütz (ohne Abbildung)	Contactor (without illustration)	1	230V/16A	0460025
Komplette sätze / Complete Sets					
CPL	Pinole komplett	Sleeve complete			030202419CPL
CPL	Halterung Bohrfutterschutz	Fixing drill chuck guard			0302024149CPL

E Maschinenschilder - Machine labels - DH24FT

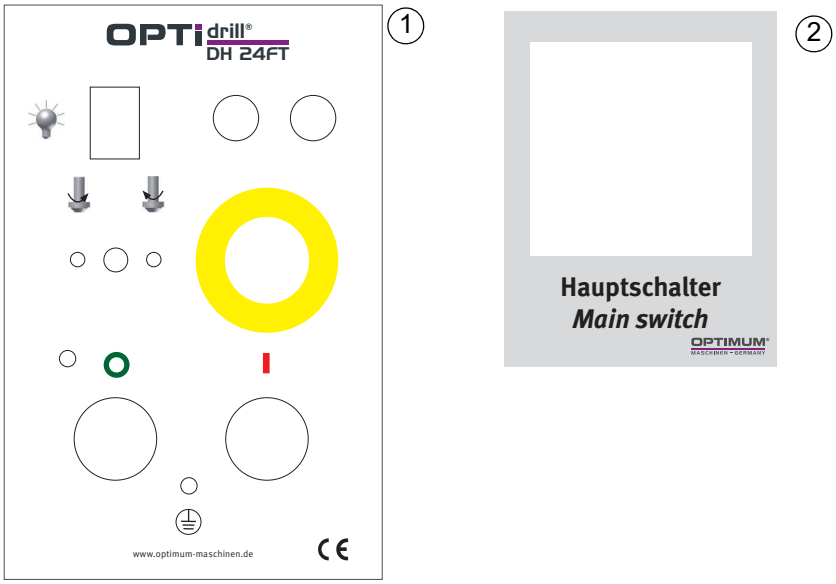

Abb. 6-5: DH24FT

Maschinenschilder - Machine labels - DH24FT					
Pos.	**Bezeichnung**	**Description**	**Menge Qty.**	**Grösse Size**	**Artikelnummer Item no.**
1	Frontschild	Front label	1		03020244L01
2	Motorschild	Motor label	1		03020244L02
3	Sicherheitsschild	Safety label	1		03020244L03
4	Label Hauptschalter	Main switch label	1		03020244L04
5	Infoschild	Info label	1		03020244L05
6	Sicherheitsschild	Safety label	1		03020244L06
7	Hinweisschild	Instruction label	1		03020244L07

DH24FT_parts.fm

F Bohrfutterschutz - Drill chuck protection

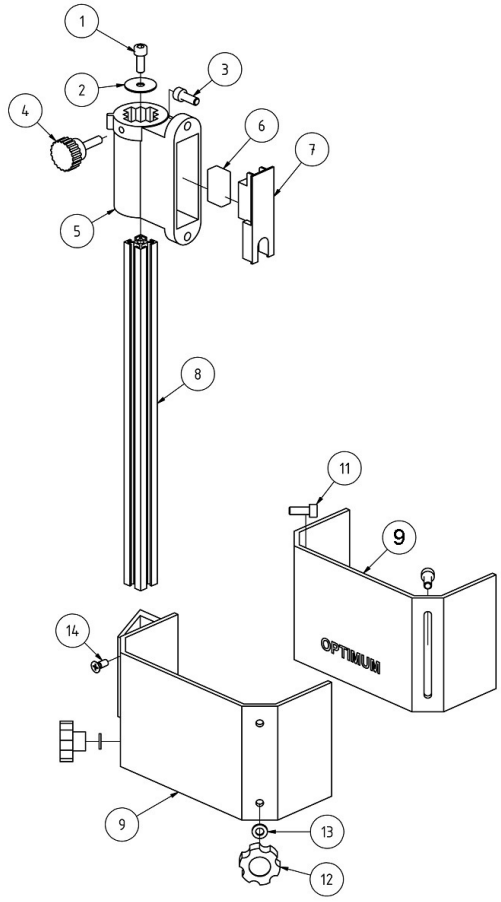

Abb. 6-6: Bohrfutterschutz - Drill chuck protection

Bohrfutterschutz - Drill chuck protection					
Pos.	**Bezeichnung**	**Description**	**Menge Qty.**	**Grösse Size**	**Artikelnummer Item no.**
1	Innensechskantschraube	Hexagon Head Screw	1		
2	Beilagscheibe	Washer		M5	
3	Innensechskantschraube	Hexagon Head Screw			
4	Rändelschraube	Knurled Head Screw	1		03020241535
6	Mikroschalter	Micro switch	1	bis Bj. 2018	030031712018
6	Mikroschalter	Micro switch	1	ab Bj. 2018	030031712018V2
7	Abdeckung Halter	Cover Holder			
8	Aluprofil	Aluprofile	1	19x19x350mm	0302028351
9	Sichtschutzscheibe	Protection Glass	1		0302024153
11	Nutschraube	Nut Screw		M5x20	
12	Rändelschraube	Knurled Head Screw			
13	Beilagscheibe	Washer		M5	
14	Spezialschraube	Special Screw	2	M5x10	
Komplett-Sätze					
	Bohrfutterschutz Halter	Holder Drill Chuck Protection CPL	1		0302024149CPL
	Bohrfutterschutz Kpl	Drill Chuck Protection CPL	1		0302024153CPL

DH24FT_parts.fm

6.5 Schaltplan - Wiring diagram

G

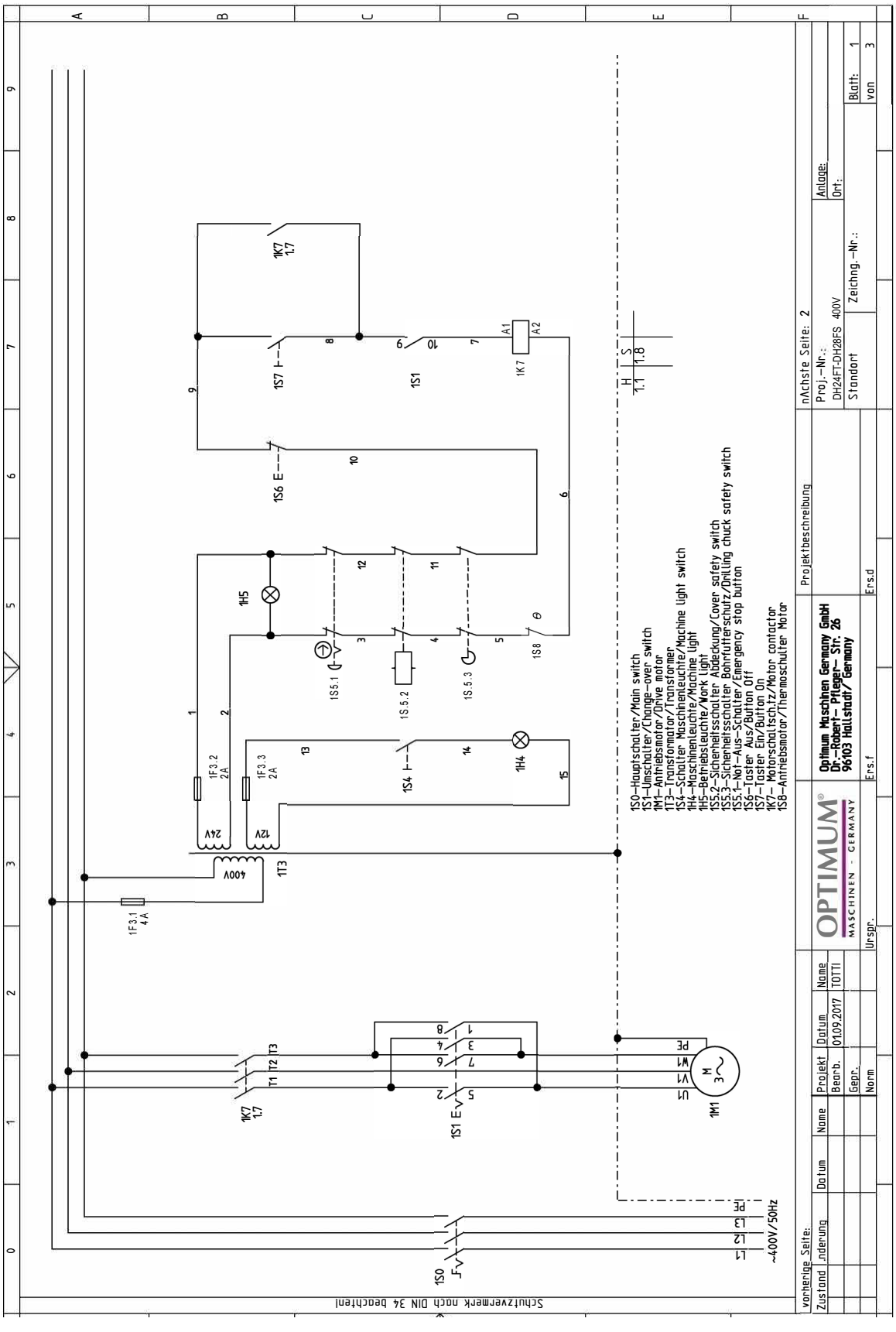

DH24FT_parts.fm

7 Störungen

Störung	Ursache/ mögliche Auswirkungen	Abhilfe
Motor wird heiß	• Falscher elektrischer Anschluss an 400 V-Maschinen	• ☞ „Elektrischer Anschluss“ auf Seite 22
Geräusche beim Arbeiten	• Spindel zu wenig geschmiert • Werkzeug ist stumpf oder falsch gespannt • Riemenscheibe am Motor hat sich gelockert.	• Spindel schmieren (nur im demontierten Zustand möglich) • Neues Werkzeug verwenden und Spannung überprüfen (fester Sitz des Bohrers, Bohrfutters und Kegeldorns). • Befestigung der Riemenscheibe kontrollieren, die Befestigungsmutter nachziehen.
Bohrer „verbrennt“	• Bohrerdrehzahl zu hoch/Vorschub zu groß • Späne kommen nicht aus dem Bohrloch • Bohrer stumpf • Keine oder zu wenig Kühlung	• Andere Drehzahl wählen • Bohrer öfter zurückziehen • Bohrer schärfen/ neuen Bohrer verwenden • Verwenden Sie Kühlmittel
Bohrerspitze läuft weg Gebohrtes Loch ist unrund	• Harte Stelle im Werkstück • Länge der Schneidspiralen/oder Winkel am Bohrer ungleich. • Bohrer verbogen	• Neuen Bohrer verwenden
Bohrer defekt	• Keine Unterlage verwendet.	• Unterlage verwenden und mit dem Werkstück festspannen
Bohrer läuft unrund oder wackelt	• Bohrer verbogen • Verschlissene Spindellager • Bohrer nicht richtig eingespannt. • Bohrfutter defekt.	• Neuen Bohrer verwenden • Spindellager austauschen • Bohrer richtig spannen • Bohrfutter auswechseln
Das Bohrfutter oder der Kegeldorn lässt sich nicht einsetzen	• Schmutz, Fett oder Öl an der kegelförmigen Innenseite des Bohrfutters oder an der kegelförmigen Oberfläche der Bohrspindel	• Oberflächen sorgfältig reinigen • Oberflächen fettfrei halten
Motor läuft nicht	• Motor falsch angeschlossen • Sicherung defekt	• Von Fachkraft überprüfen lassen
Motor überhitzt und keine Leistung	• Motor überlastet • Zu geringe Netzspannung • Motor falsch angeschlossen	• Vorschub verringern Abschalten und von Fachkraft überprüfen lassen • Von Fachkraft überprüfen lassen
Mangelhafte Arbeitsgenauigkeit	• Ungleichmäßig schweres oder verspanntes Werkstück • Ungenaue Horizontallage des Werkstückhalters	• Werkstück massenausgeglichen und spannungsfrei aufspannen • Werkstückhalter ausrichten
Bohrpinole fährt nicht zurück	• Spindelrückholfeder funktioniert nicht	• Spindelrückholfeder prüfen, ggf. ersetzen

Störung	Ursache/ mögliche Auswirkungen	Abhilfe
Temperatur Spindellager zu hoch	• Lager verschlissen • Lagervorspannung zu hoch • Arbeiten mit hoher Bohrerdrehzahl über einen längeren Zeitraum	• Austauschen • Lagerluft für Festlager (Kegelrollenlager) erhöhen • Bohrerdrehzahl/Vorschub verringern

DH24FT_DE_7.fm

8 Anhang

8.1 Urheberrecht

Diese Dokumentation ist urheberrechtlich geschützt. Die dadurch begründeten Rechte, insbesondere die der Übersetzung, des Nachdrucks, der Entnahme von Abbildungen, der Funksendung, der Wiedergabe auf fotomechanischem oder ähnlichem Wege und der Speicherung in Datenverarbeitungsanlagen bleiben, auch bei nur auszugsweiser Verwendung, vorbehalten.

Technische Änderungen jederzeit vorbehalten.

8.2 Terminologie/Glossar

Begriff	Erklärung
Austreiber	Werkzeug zum Lösen des Bohrers oder des Bohrfutters aus der Bohrspindel
Bohrfutter	Bohreraufnahme
Bohrkopf	Oberteil der Bohrmaschine
Bohrpinole	Feststehende Hohlwelle, in der die Bohrspindel läuft
Bohrspindel	Über den Motor angetriebene Welle
Bohrtisch	Auflagefläche, Aufspannfläche
Kegeldorn	Konus des Bohrers oder des Bohrfutters
Pinolenhebel	Handbedienung für den Bohrvorschub
Schnellspann- Bohrfutter	von Hand festspannbare Bohreraufnahme
Werkstück	zu bohrendes Teil, zu bearbeitendes Teil
Werkzeug	Bohrer, Kegelsenker, etc.

8.3 Mangelhaftungsansprüche / Garantie

Neben den gesetzlichen Mangelhaftungsansprüchen des Käufers gegenüber dem Verkäufer, gewährt Ihnen der Hersteller des Produktes, die Firma OPTIMUM GmbH, Robert-Pfleger-Straße 26, D-96103 Hallstadt, keine weiteren Garantien, sofern sie nicht hier aufgelistet oder im Rahmen einer einzelnen, vertraglichen Regel zugesagt wurden.

- Die Abwicklung der Haftungs- oder Garantieansprüche erfolgt nach Wahl der Firma OPTIMUM GmbH entweder direkt mit der Firma OPTIMUM GmbH oder aber über einen ihrer Händler.
  Defekte Produkte oder deren Bestandteile werden entweder repariert oder gegen fehlerfreie ausgetauscht. Ausgetauschte Produkte oder Bestandteile gehen in unser Eigentum über.
- Voraussetzung für Haftungs- oder Garantieansprüchen ist die Einreichung eines maschinell erstellten Original-Kaufbeleges, aus dem sich das Kaufdatum, der Maschinentyp und gegebenenfalls die Seriennummer ergeben müssen. Ohne Vorlage des Originalkaufbeleges können keine Leistungen erbracht werden.
- Von den Haftungs- oder Garantieansprüchen ausgeschlossen sind Mängel, die aufgrund folgender Umstände entstanden sind:
  - Nutzung des Produkts außerhalb der technischen Möglichkeiten und der

bestimmungsgemäßen Verwendung, insbesondere bei Überbeanspruchung des Gerätes
- Selbstverschulden durch Fehlbedienung und Missachtung unserer Betriebsanleitung
- nachlässige oder unrichtige Behandlung und Verwendung ungeeigneter Betriebsmittel
- nicht autorisierte Modifikationen und Reparaturen
- ungenügende Einrichtung und Absicherung der Maschine
- Nichtbeachtung der Installationserfordernisse und Nutzungsbedingungen
- atmosphärische Entladungen, Überspannungen und Blitzschlag sowie chemische Einflüsse

❍ Ebenfalls unterliegen nicht den Haftungs- oder Garantieansprüchen:
- Verschleißteile und Teile, die einem normalen und bestimmungsgemäßen Verschleiß unterliegen, wie beispielsweise Keilriemen, Kugellager, Leuchtmittel, Filter, Dichtungen u.s.w.
- nicht reproduzierbare Softwarefehler

❍ Leistungen, die durch Firma OPTIMUM GmbH oder einer ihrer Erfüllungsgehilfen zur Erfüllung im Rahmen einer zusätzlichen Garantie erbringen, sind weder eine Anerkennung eines Mangels noch eine Anerkennung der Eintrittspflicht. Diese Leistungen hemmen und/ oder unterbrechen die Garantiezeit nicht.

❍ Gerichtsstand unter Kaufleuten ist Bamberg.

❍ Sollte eine der vorstehenden Vereinbarungen ganz oder teilweise unwirksam und/oder nichtig sein, so gilt das als vereinbart, was dem Willen des Garantiegebers am nächsten kommt und ihm Rahmen der durch diesen Vertrag vorgegeben Haftungs- und Garantiegrenzen bleibt.

8.4 Entsorgungshinweis / Wiederverwertungsmöglichkeiten:

Entsorgen Sie ihr Gerät bitte umweltfreundlich, indem Sie Abfälle nicht in die Umwelt sondern fachgerecht entsorgen.

Bitte werfen Sie die Verpackung und später das ausgediente Gerät nicht einfach weg, sondern entsorgen Sie beides gemäß der von Ihrer Stadt-/Gemeindeverwaltung oder vom zuständigen Entsorgungsunternehmen aufgestellten Richtlinien.

8.4.1 Außer Betrieb nehmen

VORSICHT

Ausgediente Geräte sind sofort fachgerecht außer Betrieb zu nehmen, um einen spätern Missbrauch und die Gefährdung der Umwelt oder von Personen zu vermeiden.

- **Ziehen Sie den Netzstecker.**
- **Durchtrennen Sie das Anschlusskabel.**
- **Entfernen Sie alle umweltgefährdende Betriebsstoffe aus dem Alt-Gerät.**
- **Entnehmen Sie, sofern vorhanden, Batterien und Akkus.**
- **demontieren Sie die Maschine gegebenenfalls in handhabbare und verwertbare Baugruppen und Bestandteile.**
- **führen Sie die Maschinenkomponenten und Betriebsstoffe dem dafür vorgesehenen Entsorgungswegen zu.**

8.4.2 Entsorgung der Neugeräte-Verpackung

Alle verwendeten Verpackungsmaterialien und Packhilfsmittel der Maschine sind recyclingfähig und müssen grundsätzlich der stofflichen Wiederverwertung zugeführt werden.

Das Verpackungsholz kann einer Entsorgung oder Wiederverwertung zugeführt werden.

Verpackungsbestandteile aus Karton können zerkleinert zur Altpapiersammlung gegeben werden.

Die Folien sind aus Polyethylen (PE) oder die Polsterteile aus Polystyrol (PS). Diese Stoffe können nach Aufarbeitung wiederverwendet werden, wenn Sie an eine Wertstoffsammelstelle oder an das für Sie zuständige Entsorgungsunternehmen weitergegeben werden.

Geben Sie das Verpackungsmaterial nur sortenrein weiter, damit es direkt der Wiederverwendung zugeführt werden kann.

8.4.3 Entsorgung des Altgerätes

INFORMATION

Tragen Sie bitte in Ihrem und im Interesse der Umwelt dafür Sorge, dass alle Bestandteile der Maschine nur über die vorgesehenen und zugelassenen Wege entsorgt werden.

Beachten Sie bitte, dass elektrische Geräte eine Vielzahl wiederverwertbarer Materialien sowie umweltschädliche Komponenten enthalten. Tragen Sie dazu bei, dass diese Bestandteile getrennt und fachgerecht entsorgt werden. Im Zweifelsfall wenden Sie sich bitte an ihre kommunale Abfallentsorgung. Für die Aufbereitung ist gegebenenfalls auf die Hilfe eines spezialisierten Entsorgungsbetriebs zurückzugreifen.

8.4.4 Entsorgung der elektrischen und elektronischen Komponenten

Bitte sorgen Sie für eine fachgerechte, den gesetzlichen Vorschriften entsprechende Entsorgung der Elektrobauteile.

Das Gerät enthält elektrische und elektronische Komponenten und darf nicht als Haushaltsmüll entsorgt werden. Gemäß Europäischer Richtlinie über Elektro- und Elektronik-Altgeräte und die Umsetzung in nationales Recht, müssen verbrauchte Elektrowerkzeuge und Elektrische Maschinen getrennt gesammelt und einer umweltgerechten Wiederverwertung zugeführt werden.

Als Maschinenbetreiber sollten Sie Informationen über das autorisierte Sammel- und Entsorgungssystem einholen, das für Sie gültig ist.

Bitte sorgen Sie für eine fachgerechte, den gesetzlichen Vorschriften entsprechende Entsorgung der Batterien und/oder der Akkus. Bitte werfen Sie nur entladene Akkus in die Sammelboxen beim Handel oder den kommunalen Entsorgungsbetrieben.

8.5 Entsorgung über kommunale Sammelstellen

Entsorgung von gebrauchten, elektrischen und elektronischen Geräten
(Anzuwenden in den Ländern der Europäischen Union und anderen europäischen Ländern mit einem separaten Sammelsystem für diese Geräte).

Das Symbol auf dem Produkt oder seiner Verpackung weist darauf hin, dass dieses Produkt nicht als normaler Haushaltsabfall zu behandeln ist, sondern an einer Annahmestelle für das Recycling von elektrischen und elektronischen Geräten abgegeben werden muss. Durch Ihren Beitrag zum korrekten Entsorgen dieses Produkts schützen Sie die Umwelt und die Gesundheit Ihrer Mitmenschen. Umwelt und Gesundheit werden durch falsche Entsorgung gefährdet. Materialrecycling hilft den Verbrauch von Rohstoffen zu verringern. Weitere Informationen über das Recycling dieses Produkts erhalten Sie von Ihrer Gemeinde, den kommunalen Entsorgungsbetrieben oder dem Geschäft, in dem Sie das Produkt gekauft haben.

8.6 Änderungsinformationen Betriebsanleitung

Kapitel	Kurzinformation	neue Versionsnummer
2 , 3 , parts	Maschinengewicht, Aktualisierung Ersatzteile, Innerbetrieblicher Transport	1.0.1
parts DH24FT	Schaltplan mit Temperaturschutz für Motor	1.0.2

8.7 Produktbeobachtung

Wir sind verpflichtet, unsere Produkte auch nach der Auslieferung zu beobachten.

Bitte teilen Sie uns alles mit, was für uns von Interesse ist:

- Veränderte Einstelldaten
- Erfahrungen mit der Bohrmaschine, die für andere Benutzer wichtig sind
- Wiederkehrende Störungen

Optimum Maschinen Germany GmbH
Dr.-Robert-Pfleger-Str. 26

D-96103 Hallstadt

Telefax +49 (0) 951 - 96555 - 888
E-Mail: info@optimum-maschinen.de

8.8 Lagerung

ACHTUNG!

Bei falscher und unsachgemäßer Lagerung können elektrische und mechanische Maschinenkomponenten beschädigt und zerstört werden.

Lagern Sie die verpackten oder bereits ausgepackten Teile nur unter den vorgesehenen Umgebungsbedingungen.

Beachten Sie die Anweisungen und Angaben auf der Transportkiste.

- zerbrechliche Waren
  (Ware erfordert vorsichtiges Handhaben)

- vor Nässe und feuchter Umgebung schützen

- vorgeschriebene Lage der Packkiste
  (Kennzeichnung der Deckenfläche - Pfeile nach oben)

- maximale Stapelhöhe

  Beispiel: nicht stapelbar - über der ersten Packkiste darf keine weitere gestapelt werden

Fragen Sie bei der Optimum Maschinen Germany GmbH an, falls die Maschine und Zubehörteile länger als drei Monate und unter anderen als den vorgeschriebenen Umgebungsbedingungen gelagert werden müssen.

DH24FT_DE_8.fm

EG - Konformitätserklärung

nach Maschinenverordnung 2023/1230 Anhang V Teil A

Der Hersteller / Inverkehrbringer: Optimum Maschinen Germany GmbH
Dr.-Robert-Pfleger-Str. 26
D - 96103 Hallstadt

erklärt hiermit, dass folgendes Produkt

Produktbezeichnung: Bohrmaschine

Typenbezeichnung: DH24FT

allen einschlägigen Bestimmungen der oben genannten Richtlinie sowie den weiteren angewandten Richtlinien (nachfolgend) - einschließlich deren zum Zeitpunkt der Erklärung geltenden Änderungen - entspricht.

Beschreibung:

Hand gesteuerte Bohrmaschine

Folgende weitere EU-Richtlinien wurden angewandt:

EMV-Richtlinie 2014/30/EU ; Beschränkung der Verwendung bestimmter gefährlicher Stoffe in Elektro- und Elektronikgeräten 2015/863/EU

Folgende harmonisierte Normen wurden angewandt:

EN 12717: 2009-07:2009-07 Sicherheit von Werkzeugmaschinen - Bohrmaschinen

EN 60204-1: 2019-06 Sicherheit von Maschinen - Elektrische Ausrüstung von Maschinen - Teil 1: Allgemeine Anforderungen

EN ISO 13849: 2016-06 Sicherheit von Maschinen - Sicherheitsbezogene Teile von Steuerungen - Teil 1: Allgemeine Gestaltungsleitsätze

EN ISO 13849-2: 2013-02 Sicherheit von Maschinen - Sicherheitsbezogene Teile von Steuerungen - Teil 2: Validierung

EN ISO 12100: 2011-03 Sicherheit von Maschinen - Allgemeine Gestaltungsleitsätze - Risikobeurteilung und Risikominderung

Name und Anschrift der Person, die bevollmächtigt ist, die technischen Unterlagen zusammenzustellen:

Kilian Stürmer, Tel.: +49 (0) 951 96555 - 800

Kilian Stürmer (Geschäftsführer)

Hallstadt, den 2024-06-17

Index

A
Abmessungen 18
Aufstellen 20
B
Bedien- und Anzeigeelemente 23
Bedienung 23
Bestimmungsgemäße Verwendung 7
Betriebsmittel 16
D
Drehzahltabelle 25
E
Elektrik 14
Entsorgung 47
Erste Inbetriebnahme 21
F
Fachhändler 31
Fehlanwendung 8
G
Garantie 31
Gefahren-Klassifizierung 6
Gewährleistung 31
I
Inspektion 28
K
Körperschutzmittel 12
Kundendienst 31
Kundendiensttechniker 31
M
Montieren 20
P
Pflichten
Bediener 9
Piktogramme 6
Produktbeobachtung 48
S
Service Hotline 32
Sicherheit
bei der Instandhaltung 13
während des Betriebs 13
Sicherheitseinrichtungen 10
Sicherheitshinweise 6
Spindelaufnahme 16
Störungen 43
T
Technische Daten 16
Transport 20
U
Unfallbericht 14
Urheberrecht 45
W
Warnhinweise 6
Wartung 28
Z
Zielgruppe
private Nutzer 9

DH24FT_DESIX.fm